PRODUKTDATENBLATT

sullus SCHLIESSANLAGEN

BRAVUS.3000 MX Halbzylinder Modular

Art.-Nr. AB.B3000MX.HZ.452MX
Hersteller-Nr. B3L452MX

Die modulare Systemvariante ABUS Bravus MX ermöglicht es, schnell, flexibel und sicher auf örtliche Gegebenheiten zu reagieren. MX ist eine Option im Wendeschlüsselsystem Bravus.3000.

Zudem bietet das integrierte Bohrschutz-Inlay aus hochfestem Edelstahl im Zylinderinneren serienmäßig einen erhöhten Bohrschutz sowie einen zusätzlichen Ziehschutz.

Das Schließsystem ABUS Bravus.3000 vereint einen rechtlichen Kopierschutz mit einem extrem hohen technischen Kopierschutz und garantiert damit sicheren Schutz vor illegalen Schlüsselkopien. Bravus.3000 ist mit dem Intellitec System, einer neuentwickelten Prüfeinheit am Schlüssel und im Zylinder, ausgestattet. Die mehrdimensionale Abfrage des Intellitec Systems verhindert den Schließvorgang mit einem nicht berechtigten Schlüssel.

Das System Bravus.3000 bietet hochwertige Lösungen für Anwendungen im privaten, gewerblichen und öffentlichen Bereich.

TÜVRheinland ZERTIFIZIERT Management System ISO 9001:2008 | DIN EN 1303 | DIN 18252

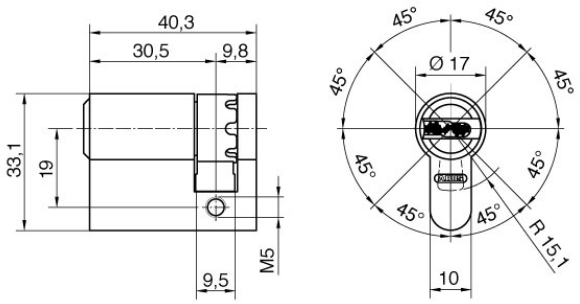

Grundlänge

- ab 30,5/10 mm
- von Mitte Schließnase gemessen
- Verlängerung in 5 mm Schritten

Technische Merkmale

- patentiertes Intellitec System für höchsten technischen Kopierschutz (mehrdimensionale Abfrage)
- 3. Sicherheitsstufe im System Bravus (3 Zuhaltungsebenen)
- 10 gefederte Zuhaltungen und bis zu 6 Codierstifte auf drei Zuhaltungsebenen
- System 6-stiftig
- erhöhter Ziehschutz serienmäßig durch Modulsteg aus Edelstahl
- erhöhter Bohrschutz serienmäßig durch gehärtete Stahlstifte und Bohrschutz-Inlay aus Edelstahl
- 14 mm Kerndurchmesser
- Schließbart serienmäßig aus Sinterstahl mit brünierter Oberfläche für einen hohen Korrosionsschutz
- kombinierbar mit dem System Bravus.3000
- DIN 18252, DIN EN 1303
- Patentschutz bis 2030

Ausführung

- Wendeschlüsselsystem
- modulare Ausführung
- Zylindergehäuse: Messing vernickelt
- horizontale, leichte Schlüsseleinführung
- Kombination mit elektronischen Systemen jederzeit möglich

Sonderausstattung

- verschiedene Zylinderfärbungen *

Zylinder-Variante

- nicht in modularer Bauweise gefertigt

Einsatzgebiet

- Innen- und Außenbereiche in Verbindung mit DIN-Einsteckschlössern
- universeller Einsatz in allen Arten von Schlössern, Schaltern, Schaltschlössern

Lieferumfang

- modularer Halbzylinder inkl. 3 oder mehr Schlüssel
- 1 Befestigungsschraube M5 x 75 mm
- Sicherungskarte

Schlüssel

- Schlüsseldicke: 3,5 mm
- komfortabler, stabiler Wendeschlüssel aus verschleißfestem Neusilber
- höchster Schlüsselkopierschutz
- Schlüsselkappen aus Kunststoff (COMBICAP, SKUNI)
- auf Wunsch mit integriertem Transponder für die Ansteuerung von elektronischen Systemen (kompatibel nur mit COMBICAP und SKUNI Schlüssel, spätere Nachrüstung nur mit COMBICAP)

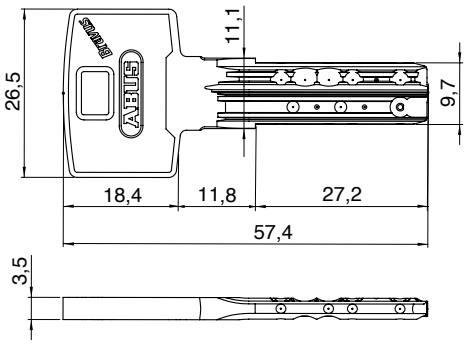

Schlüsselkappe SKUNI

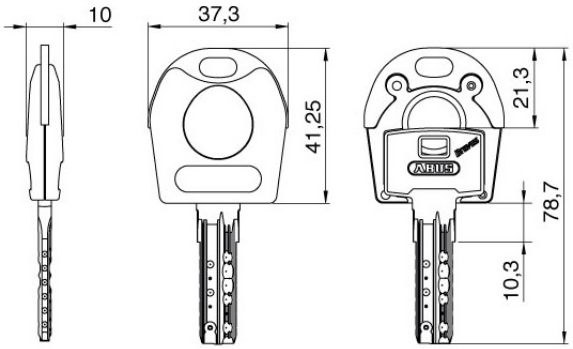

- Schlüsselkappen ohne Transponder
- Schlüsselkappen aus Kunststoff mit Metallverstärkung aus Neusilber
- für besondere Designansprüche an die Schlüssel
- für eine einfache optische Unterscheidung
- erhöhter Schließkomfort durch vergrößerten Schlüsselkopf
- das nachträgliche Öffnen der Schlüsselkappe sowie Nachrüsten oder Austauschen ist nicht möglich
- die Montage der Schlüsselkappe erfolgt mit einem Ultraschallschweiß-verfahren, somit ist eine werksseitige Montage zwingend erforderlich
- auf Wunsch mit integriertem Transponder zur Ansteuerung von Fremdsystemen wie Zeiterfassungen, Parkmanagementsystemen oder bargeldlosen Abrechnungssystemen
- Verwendung ausschließlich bei Schlüsseln von ABUS Pfaffenhain
- Kombination mit Elektronik

Schlüsselkappe COMBICAP

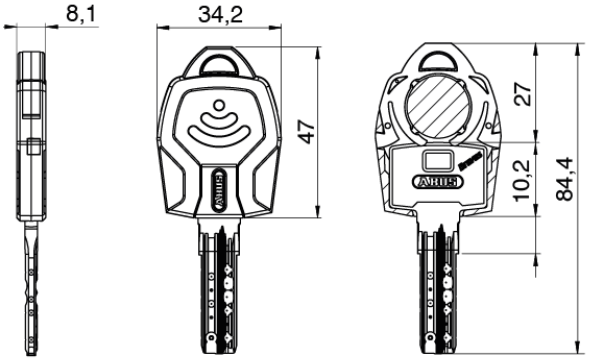

- Schlüsselkappen ohne Transponder
- nachrüstbare Schlüsselkappe aus Kunststoff für alle mechanischen Schlüssel von ABUS Schließanlagen (keine werksseitige Montage)
- farbige und nummerierte Schlüsselkappe für einfache optische Unterscheidung von Schlüsseln
- erhöhter Schließkomfort durch vergrößerten Schlüsselkopf
- COMBICAP ermöglicht Kombination mechanischer und elektronischer Zylinder in einer Schließanlage wie auch die Nachrüstung von Elektronik
- Transponder optional integrierbar für die Ansteuerung von elektronischen Systemen wie Zeiterfassungen, Parkmanagementsystemen, Alarmanlagen oder bargeldlosen Abrechnungssystemen
- Integration von bis zu zwei Transpondern für verschiedene elektronische Funktionen, z.B. Zutrittskontrolle und Bezahlfunktion
- Verwendung ausschließlich bei Schlüsseln von ABUS Pfaffenhain
- Kombination mit Elektronik

Kombination mit Elektronik

In einer ABUS Schließanlage können mechanische und elektronische Schließzylinder jederzeit flexibel kombiniert werden - entweder direkt ab Werk oder später in der Nachrüstung. Diese Erweiterungspotentiale ermöglichen Ihnen ein Höchstmaß an Flexibilität und Zukunftssicherheit bei der Planung Ihrer Gebäudeabsicherung. Mit den Kombischlüsseln schließen Sie Mechanik- und Elektronikzylinder mit nur einem Schlüssel. Alarmanlagen, Fremdsysteme oder Zeiterfassungs- und Bezahlterminals können jederzeit in die Schließanlage integriert werden.
Die Kombination mit elektronischen Systemen ist dank der COMBICAP und der SKUNI CAP ganz einfach. Der Schlüssel kann direkt ab Werk als mechanisch-elektronischer Kombischlüssel geliefert werden. Eine spätere Nachrüstung elektronischer Komponenten ist nur mit der COMBICAP möglich.

Höchster technischer und rechtlicher Kopierschutz durch Intellitec System

Mit den derzeitig am Markt verfügbaren Schlüsselkopiermaschinen können vom Bravus Schlüssel keine illegalen Kopien erstellt werden.

Der Versuch einer illegalen Schlüsselkopie scheitert am Intellitec System. Das Fräsen eines Schlüssels mit Intellitec System ist mit handelsüblichen Schlüsselkopiermaschinen nicht möglich. Ohne die richtige Ausprägung des Intellitec Systems am Schlüssel kann der Zylinder nicht geschlossen werden, da das Intellitec System im Zylinder dreidimensional abgefragt wird. Der Intellitec Detector im Zylinder prüft die exakte Form, Lage und Höhe des Intellitec Pins am Schlüssel. Hat ein Schlüssel nicht den entsprechenden Intellitec Pin, so lässt er sich nicht vollständig in den Schlüsselkanal einführen und der Schließvorgang wird blockiert.
Die Sicherungskarte zum Schließsystem stellt ein weiteres Sicherheitsmerkmal dar. Sie muss zum legitimen Bezug einer Schlüsselkopie vorgezeigt werden.

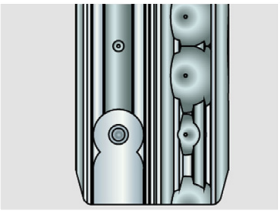

Intellitec System am Schlüssel

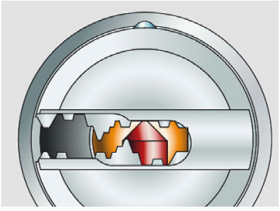

Präzisionsprofil

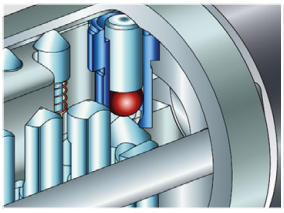

Intellitec System im Zylinder

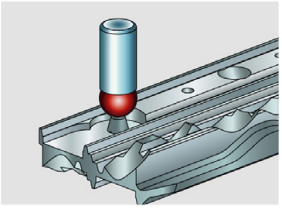

Intellitec Abfrage

* durch diese Auswahl verlängert sich die Lieferzeit

Technologiepark Freital F2
Döhlener Gewerbering 11
01705 Freital

Tel.: +49 351 850 71 000
Fax: +49 351 413 92 595

www.schliessanlage.de
info@schliessanlage.de