PRODUKTDATENBLATT

sullus SCHLIESSANLAGEN

ABUS Security Tech Germany

Magtec.2500 Vorhangschloss 86TI/45 mit Halbzylinder

Art.-Nr. AB.M2500.VH.86TI45.452ME
Hersteller-Nr. M2500L452ME-VH86Ti

ABUS Magtec™ ist das neue konventionelle Schließsystem der Firma ABUS Pfaffenhain. Die innovative Magnettechnologie im Zylinder und am Schlüssel bietet Ihnen einen besonders wirksamen Schutz vor illegalen Schlüsselkopien und Manipulation des Schließsystems. Durch den im Schlüssel eingebrachten Magneten ist das System auch vor 3D Druck geschützt.
Für maximale Flexibilität ist der Zylinder mit der modularen ME-Technologie ausgestattet. Er lässt sich somit jederzeit an Ihre Tür anpassen.

TÜVRheinland ZERTIFIZIERT | Management System ISO 9001:2008 | DIN EN 1303 | DIN 18252

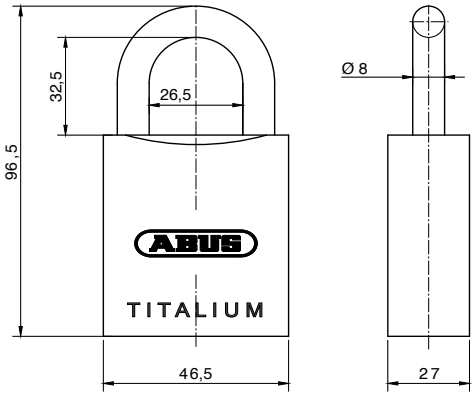

Maße

- Standard-Bügelhöhe 86TI/45: 32,5 mm, Bügel: Ø 8 mm
- Gehäusebreite: 46,5 mm, Länge Halbzylinder: 30,5/10 mm

Technische Merkmale

- Kopierschutz durch Magnettechnologie im Schlüssel und Zylinder
- mit bis zu 15 gefederten Zuhaltungen und bis zu 2 Zuhaltungsebenen (bei Einzel- / Gleichschließung)
- mit bis zu 32 gefederten Zuhaltungen und bis zu 4 Zuhaltungsebenen (bei Schließanlagen)
- Modulbauweise serienmäßig
- erhöhter Bohrschutz durch spezielle Bohrschutzstifte aus gehärtetem Spezialstahl und Bohrschutzplatte für maximalen Schutz gegen gewaltsames Öffnen
- erhöhter Ziehschutz serienmäßig durch Modulsteg aus Xerol
- 14 mm Kerndurchmesser
- Schließbart serienmäßig aus Sinterstahl mit brünierter Oberfläche für einen hohen Korrosionsschutz
- Verschlusssicherheit Klasse 6 gemäß DIN EN 1303
- höchste Angriffswiderstandsklasse nach DIN EN 1303 - Klasse D
- Feuerwiderstand Klasse B, T90
- zertifiziert nach DIN EN 1303 und gefertigt nach DIN 18252, zertifiziert nach ISO 9001
- serienmäßig höchste Schutzklasse nach SKG*** (kann in RC2 Türen verbaut werden) (entspricht VdS A)
- klimaneutrales Produkt
- max. Patentlaufzeit bis 2038 (Patent angemeldet) und unbegrenzter Markenschutz

Ausführung

- massiver Schlosskörper aus TITALIUM™, Spezialaluminium - hohe Sicherheit bei geringem Gewicht
- Schlüsselabzug nur im geschlossenen Zustand möglich
- doppelte Verriegelung
- Zylindergehäuse: Xerol
- Kern, Steg und Verlängerung aus Xerol (bleifreie Drucklegierung)
- mit gehärtetem Stahlbügel mit spezieller NANO Protect-Beschichtung für sehr hohen Korrosionsschutz
- Zylinder-Schließbart wird in 7.00 Uhr - Stellung ausgeliefert
- verschiedene Positionen im 45 Grad - Raster

Sonderausstattung

- unterschiedliche Bügelhöhe (39,5 mm = 86TI/55)

Einsatzgebiet

- Innenbereich, bedingt für den Außenbereich
- Gartentore, Stahl- und Gittertore
- Absicherung von größeren Werten / Gegenständen oder bei hohem Diebstahlrisiko
- zur Absicherung von Ketten, Türen, Toren, Schränken, Spinden, Werkzeugkisten, Kellerfenstern, Schuppen, Schaltanlagen etc.

Lieferumfang

- Vorhangschloss 86TI/45 mit Halbzylinder ABUS Magtec.2500 inkl. 3 oder mehr Schlüssel und Sicherungskarte

Schlüssel

- Schlüsseldicke: 2,9 mm
- sehr stabiler, hochwertiger Zackenschlüssel aus verschleißfestem Neusilber
- vertikale, leichte Schlüsseleinführung
- technischer Schlüsselkopierschutz durch Magnet im Schlüssel
- mehrfach parazentrisches Konturprofil
- Schlüsselkappen aus Kunststoff (COMBICAP, SKUNI) (optional wählbar)
- auf Wunsch mit integriertem Transponder für die Ansteuerung von elektronischen Systemen (kompatibel nur mit COMBICAP und SKUNI Schlüssel, spätere Nachrüstung nur mit COMBICAP)

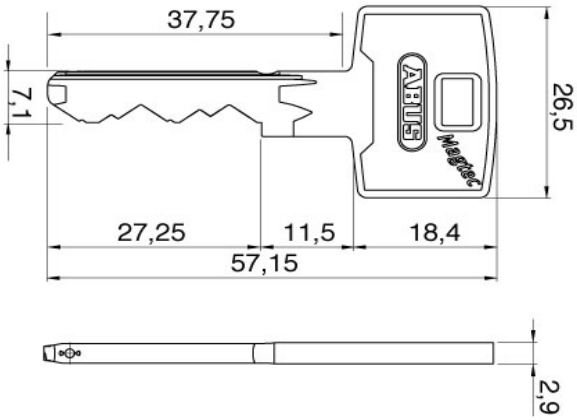

Schlüsselkappe SKUNI

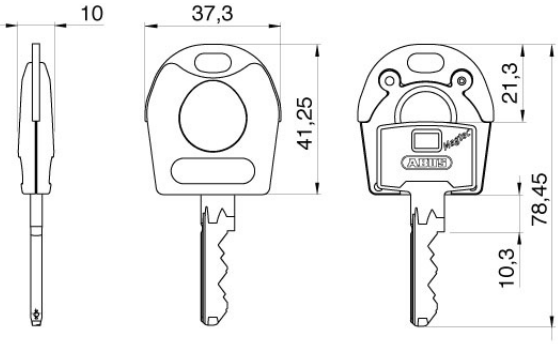

- Schlüsselkappen ohne Transponder
- Schlüsselkappen aus Kunststoff mit Metallverstärkung aus Neusilber
- für besondere Designansprüche an die Schlüssel
- für eine einfache optische Unterscheidung
- erhöhter Schließkomfort durch vergrößerten Schlüsselkopf
- das nachträgliche Öffnen der Schlüsselkappe sowie Nachrüsten oder Austauschen ist nicht möglich
- die Montage der Schlüsselkappe erfolgt mit einem Ultraschallschweiß-verfahren, somit ist eine werksseitige Montage zwingend erforderlich
- auf Wunsch mit integriertem Transponder zur Ansteuerung von Fremdsystemen wie Zeiterfassungen, Parkmanagementsystemen oder bargeldlosen Abrechnungssystemen
- Verwendung ausschließlich bei Schlüsseln von ABUS Pfaffenhain
- Kombination mit Elektronik

Schlüsselkappe COMBICAP

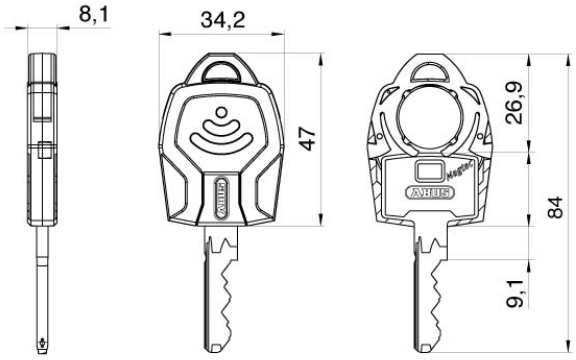

- Schlüsselkappen ohne Transponder
- nachrüstbare Schlüsselkappe aus Kunststoff für alle mechanischen Schlüssel von ABUS Schließanlagen (keine werksseitige Montage)
- farbige und nummerierte Schlüsselkappe für einfache optische Unterscheidung von Schlüsseln
- erhöhter Schließkomfort durch vergrößerten Schlüsselkopf
- COMBICAP ermöglicht Kombination mechanischer und elektronischer Zylinder in einer Schließanlage wie auch die Nachrüstung von Elektronik
- Transponder optional integrierbar für die Ansteuerung von elektronischen Systemen wie Zeiterfassungen, Parkmanagementsystemen, Alarmanlagen oder bargeldlosen Abrechnungssystemen
- Integration von bis zu zwei Transpondern für verschiedene elektronische Funktionen, z.B. Zutrittskontrolle und Bezahlfunktion
- Verwendung ausschließlich bei Schlüsseln von ABUS Pfaffenhain
- Kombination mit Elektronik

Kombination mit Elektronik

In einer ABUS Schließanlage können mechanische und elektronische Schließzylinder jederzeit flexibel kombiniert werden - entweder direkt ab Werk oder später in der Nachrüstung. Diese Erweiterungspotentiale ermöglichen Ihnen ein Höchstmaß an Flexibilität und Zukunftssicherheit bei der Planung Ihrer Gebäudeabsicherung. Mit den Kombischlüsseln schließen Sie Mechanik- und Elektronikzylinder mit nur einem Schlüssel. Alarmanlagen, Fremdsysteme oder Zeiterfassungs- und Bezahlterminals können jederzeit in die Schließanlage integriert werden.
Die Kombination mit elektronischen Systemen ist dank der COMBICAP und der SKUNI CAP ganz einfach. Der Schlüssel kann direkt ab Werk als mechanisch-elektronischer Kombischlüssel geliefert werden. Eine spätere Nachrüstung elektronischer Komponenten ist nur mit der COMBICAP möglich.

Technische Details

3D-Schlüsselkopierschutz

Magtec.2500 bietet Ihnen eine sehr hohe Sicherheit vor illegalen Schlüsselkopien. Der im Schlüssel eingebrachte Magnet schützt Sie zuverlässig vor ungewollten Schlüsselkopien, welche über 3D-Drucker und intelligente Schlüsselkopiermaschinen hergestellt werden können. Einen zusätzlichen Schutz bietet Ihnen die Sicherungskarte als Legitimationsausweis – eine rundum sichere Sache.

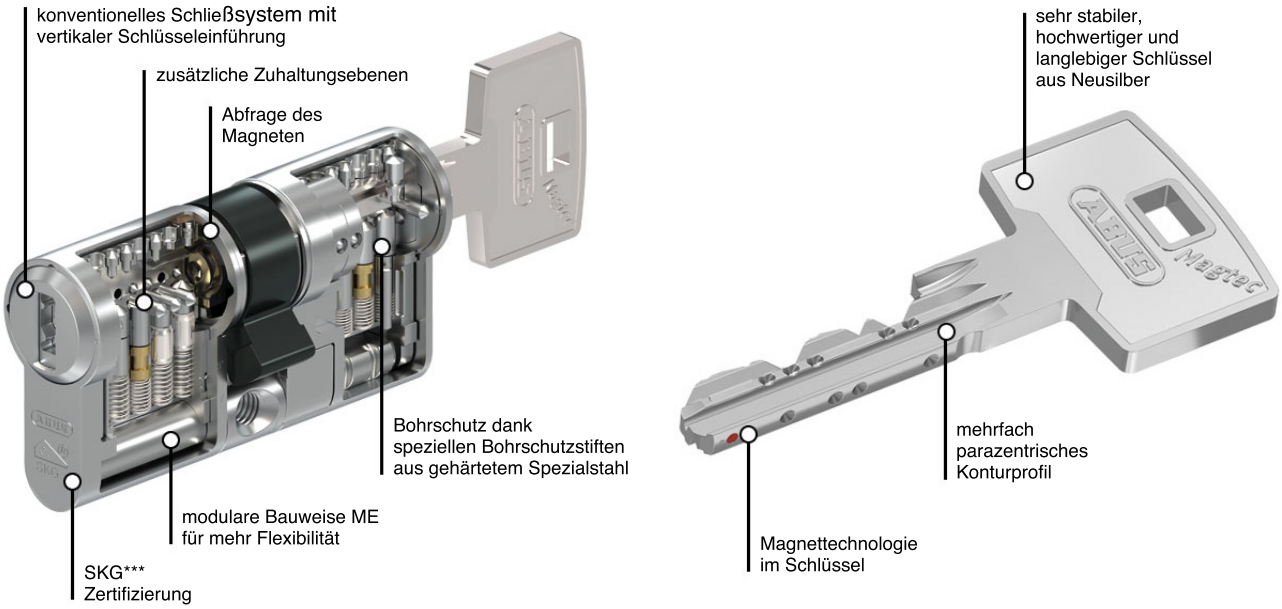

Nachhaltig Sicher – Klimaneutrales Produkt

Mit Magtec gehen Sie mit der Zukunft, denn die Gehäuse der Profilzylinder entsprechen bereits heute den europäischen Anforderungen der Zukunft. Bei der Entwicklung von neuen Bauteilen setzt ABUS darauf, Umweltbelastung durch potenzielle Schadstoffe wie Blei zu reduzieren und zukunftsweisende Fertigungstechnologien einzusetzen. Dies zeigt auch der offizielle Product Carbon Footprint (PCF) von Magtec, denn mit diesem neuen Schließsystem reduziert ABUS den CO^2-Ausstoß gegenüber der herkömmlichen Fertigung eines vergleichbaren Produktes um ganze 46 Prozent. Aber damit nicht genug. Für den Ausgleich der restlichen CO^2-Emissionen unterstützt ABUS ein anerkanntes und zertifiziertes Klimaschutzprojekt.

Klimaneutral Produkt
ClimatePartner.com/18026-2212-1001