PRODUKTDATENBLATT

sullus SCHLIESSANLAGEN

ABUS Security Tech Germany

VITESS.1000 MX Halbzylinder Modular

Art.-Nr. AB.V1000MX.HZ.452MX
Hersteller-Nr. V1L452MX

Die modulare Systemvariante ABUS Vitess MX ermöglicht es, schnell, flexibel und sicher auf örtliche Gegebenheiten zu reagieren. MX ist als Option verfügbar. Das integrierte Bohrschutz-Inlay aus hochfestem Edelstahl im Zylinderinneren bietet serienmäßig einen erhöhten Bohrschutz sowie einen zusätzlichen Ziehschutz. Für einen hohen technischen Kopierschutz sorgt das Intop System.

Das integrierte Intop System, eine spezielle Prüfeinheit im Zylinder und am Schlüssel, sowie das mehrfach parazentrische Konturprofil garantieren zudem einen wirksamen Schutz vor Manipulation am Zylinder und illegalen Schlüsselkopien. Außerdem ist das System Vitess jederzeit erweiterbar und lässt Ihnen Freiraum für spätere Veränderung.

TÜVRheinland ZERTIFIZIERT Management System ISO 9001:2008 | DIN EN 1303 | DIN 18252

Grundlänge

- ab 30,5/10 mm
- von Mitte Schließnase gemessen
- Verlängerung in 5 mm Schritten

Technische Merkmale

- erste Systemstufe im Vitess
- Intop System für hohen technischen Kopierschutz
- konventionelles 6-stiftiges Schließsystem
- 6 gefederte Zuhaltungen auf einer Zuhaltungsebene
- codierte Profilrippe mit Profilabfragestift
- abgewinkelte parazentrische Präzisionskontur (Pickingschutz)
- erhöhter Ziehschutz serienmäßig durch Modulsteg aus Edelstahl
- erhöhter Bohrschutz serienmäßig durch gehärtete Stahlstifte und Bohrschutz-Inlay aus Edelstahl
- 14 mm Kerndurchmesser
- Schließbart serienmäßig aus Sinterstahl mit brünierter Oberfläche für einen hohen Korrosionsschutz
- Winkeleinstellung des Schließbartes 8-fach verstellbar
- die Veränderung der Winkeleinstellung des Schließbartes erfolgt durch Druck auf eine Freigabesperre
- kombinierbar mit Vitess.2000 oder Vitess.4000
- DIN 18252, DIN EN 1303, zertifiziert nach ISO 9001:2008

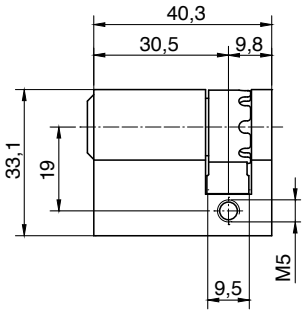

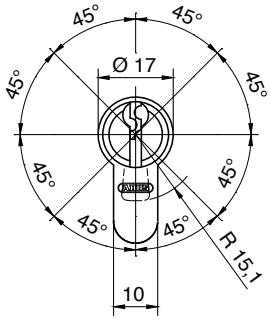

Ausführung

- modulare Ausführung
- Zylindergehäuse: Messing vernickelt
- stabiler Schlüssel mit vertikaler, leichter Schlüsseleinführung
- Kombination mit elektronischen Systemen jederzeit möglich

Sonderausstattung

- verschiedene Zylinderfärbungen *

Zylinder-Variante

- nicht in modularer Bauweise gefertigt

Einsatzgebiet

- Innen- und Außenbereiche, in Verbindung mit DIN-Einsteckschlössern
- universeller Einsatz in allen Arten von Schlössern, Schaltern, Schaltschlössern

Lieferumfang

- modularer Halbzylinder inkl. 3 oder mehr Schlüssel
- 1 Befestigungsschraube M5 x 75 mm
- Sicherungskarte

Schlüssel

- Schlüsseldicke: 2,6 mm
- stabiler Zackenschlüssel aus verschleißfestem Neusilber
- höchster Schlüsselkopierschutz durch Intop System
- Schlüsselkappen aus Kunststoff (COMBICAP, SKUNI und SKKR)
- auf Wunsch mit integriertem Transponder für die Ansteuerung von elektronischen Systemen (kompatibel nur mit COMBICAP und SKUNI Schlüssel, spätere Nachrüstung nur mit COMBICAP)

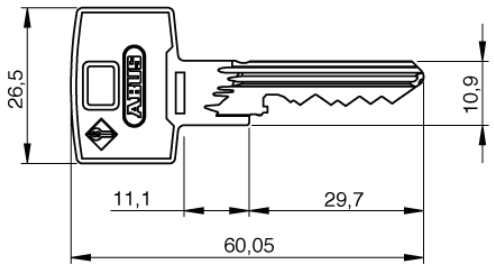

Schlüsselkappe SKUNI

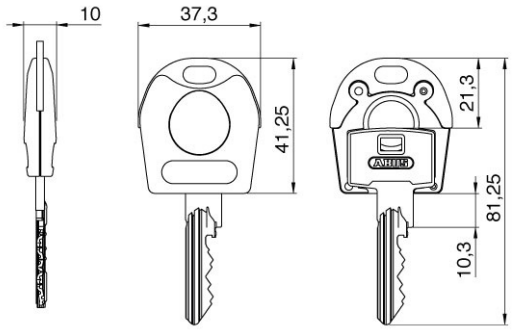

- Schlüsselkappen ohne Transponder
- Schlüsselkappen aus Kunststoff mit Metallverstärkung aus Neusilber
- für besondere Designansprüche an die Schlüssel
- für eine einfache optische Unterscheidung
- erhöhter Schließkomfort durch vergrößerten Schlüsselkopf
- das nachträgliche Öffnen der Schlüsselkappe sowie Nachrüsten oder Austauschen ist nicht möglich
- die Montage der Schlüsselkappe erfolgt mit einem Ultraschallschweißverfahren, somit ist eine werksseitige Montage zwingend erforderlich
- auf Wunsch mit integriertem Transponder zur Ansteuerung von Fremdsystemen wie Zeiterfassungen, Parkmanagementsystemen oder bargeldlosen Abrechnungssystemen
- Verwendung ausschließlich bei Schlüsseln von ABUS Pfaffenhain
- Kombination mit Elektronik

Schlüsselkappe COMBICAP

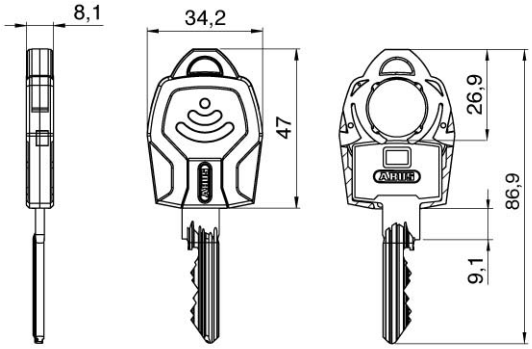

- Schlüsselkappen ohne Transponder
- nachrüstbare Schlüsselkappe aus Kunststoff für alle mechanischen Schlüssel von ABUS Schließanlagen (keine werksseitige Montage)
- farbige und nummerierte Schlüsselkappe für einfache optische Unterscheidung von Schlüsseln
- erhöhter Schließkomfort durch vergrößerten Schlüsselkopf
- COMBICAP ermöglicht Kombination mechanischer und elektronischer Zylinder in einer Schließanlage wie auch die Nachrüstung von Elektronik
- Transponder optional integrierbar für die Ansteuerung von elektronischen Systemen wie Zeiterfassungen, Parkmanagementsystemen, Alarmanlagen oder bargeldlosen Abrechnungssystemen
- Integration von bis zu zwei Transpondern für verschiedene elektronische Funktionen, z.B. Zutrittskontrolle und Bezahlfunktion
- Verwendung ausschließlich bei Schlüsseln von ABUS Pfaffenhain
- Kombination mit Elektronik

Kombination mit Elektronik

In einer ABUS Schließanlage können mechanische und elektronische Schließzylinder jederzeit flexibel kombiniert werden - entweder direkt ab Werk oder später in der Nachrüstung. Diese Erweiterungspotentiale ermöglichen Ihnen ein Höchstmaß an Flexibilität und Zukunftssicherheit bei der Planung Ihrer Gebäudeabsicherung. Mit den Kombischlüsseln schließen Sie Mechanik- und Elektronikzylinder mit nur einem Schlüssel. Alarmanlagen, Fremdsysteme oder Zeiterfassungs- und Bezahlterminals können jederzeit in die Schließanlage integriert werden.

Die Kombination mit elektronischen Systemen ist dank der COMBICAP und der SKUNI CAP ganz einfach. Der Schlüssel kann direkt ab Werk als mechanisch-elektronischer Kombischlüssel geliefert werden. Eine spätere Nachrüstung elektronischer Komponenten ist nur mit der COMBICAP möglich.

Das patentierte Intop System

Das Intop System ist eine neuentwickelte Prüfeinheit am Schlüssel und im Zylinder, das den Schließvorgang mit einem nicht berechtigten Schlüssel verhindert. Es bietet Ihnen im Zusammmenspiel mit der codierten Profilrippe und dem mehrfach parazentrischen Präzisionsprofil einen wirksamen Schutz vor illegalen Schlüsselkopien und Manipulationen am Türschloss.

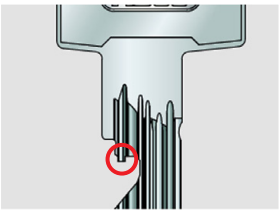

Intop System

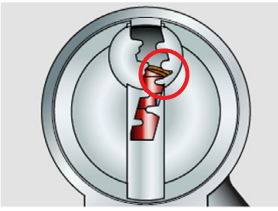

parazentrisches Konturprofil

Intop-Prüfeinheit am Schlüssel und im Zylinder

* durch diese Auswahl verlängert sich die Lieferzeit

* This selection extends the delivery time

Technologiepark Freital F2
Döhlener Gewerbering 11
01705 Freital

Tel.: +49 351 850 71 000
Fax: +49 351 413 92 595

www.schliessanlage.de
info@schliessanlage.de