PRODUKTDATENBLATT

sullus®
SCHLIESSANLAGEN

diamant Knaufzylinder

Art.-Nr. DO.diamant.KZ.333K6
Hersteller-Nr. 333K6

Unvergängliche Qualität

Mit extremen Leistungswerten überzeugt das System DOM Diamant. Hier erleben Sie Hochwertigkeit einer anderen Generation - made by DOM. Das System Diamant lässt weitaus höhere Anforderungen des Schutzes und des Schließkomforts zu. Möglich macht dies das Stahl-Schließwerk mit 21 rotierenden Stahlscheiben. Bis ins Detail steht hier jede Einzelkomponente vom Material bis zu den Schließmechanismen für kompromisslose Qualität.

Grundlänge

- ab 32/32 mm
- von Mitte Schließnase gemessen
- Verlängerung je 5 mm pro Seite
- Der Knauf befindet sich stets auf der Zylinderinnenseite.

Technische Merkmale

- höchster Bohr- und Kernziehschutz
- erhöhter Bohrschutz durch Hartmetall-Elemente oder stahlgehärtete Elemente
- modulare Bauweise mit Chrom-Nickel-Stahl Verbindungssteg
- 21 rotierende, kugelgelagerte Stahlscheiben je Schließseite
- 35-fache Schließberechtigungsabfragen je Schlüssel
- 2 vorgelagerte Revisionsscheiben
- 3 axial angeordnete Sperrwalzen
- kernloses Schließwerk
- 10 rotierende Zuhaltungen (frei drehbare gelagerte Sperrsegmente aus Edelstahl)
- 6 massive Stiftzuhaltungen
- seitliche Revisionsstifte
- 10 Jahre DOM Zusatzgarantie bei Registrierung unter DOM

Ausführung

- massives Zylindergehäuse aus hochwertigem Edelstahl in MIM-Technologie
- Zylinderkern: Duracast
- korrosionsfrei und verschleißarm

Sonderausstattung

- verschiedene Zylinderfärbungen (goldfarbig, brüniert)*
- verschiedene Knaufausführungen Standardform K6 (optional: K1, K3, K4)

Einsatzgebiet

- Außentüren, Haustüren mit erhöhtem Sicherheitsbedarf, Wohnungstüren
- Hochsicherheitsgebäude
- Einfamilienhäuser mit höchsten Schutzbedarf

Lieferumfang

- Knaufzylinder inkl. 3 oder mehr Schlüssel
- 1 Befestigungsschraube
- Sicherungskarte

Pflegehinweise

Die DOM Diamant Zylinder besitzen ein Scheibenschließwerk, das nicht mit einem Festschmiermittel (z. B. Graphit) geschmiert werden darf. Sie sind ab Werk ausreichend mit einem harzfreien Flüssigschmiermittel versehen, so dass ihre einwandfreie Funktion für lange Zeit gesichert ist. Damit jedoch der Zylinder bei starkem Gebrauch nicht „trockenläuft“, sollte von Zeit zu Zeit mit dem DOM Service-Pen „nachgeschmiert“ werden.

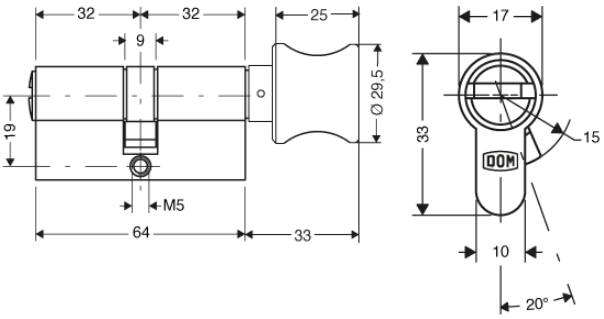

Schlüssel

- Schlüsseldicke: 6 mm
- höchster Schlüsselkopierschutz durch multilineares, dreidimensionales Schlüsselprofil, CNC gefertigt
- Schlüssel aus widerstandsfähigem Edelstahl mit Reide aus Duracast
- ergonomisch geformter Schlüsselkopf, kraftsparendes Türöffnen

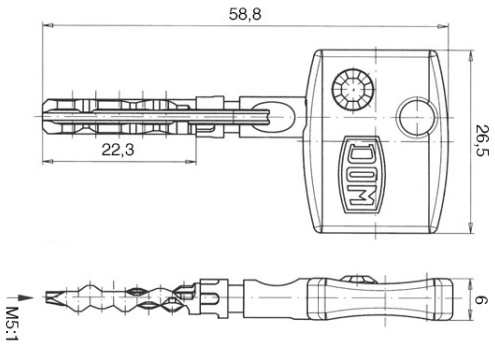

Technische Details

MIM-Technologie

DOM diamant erzielt mit der innovativen Scheiben-Technologie sowie dem voll mit hochwertigem MIM-Stahl ummantelten Zylinder extreme Leistungswerte. Der hier verwendete Edelstahl ist mit dem speziellen MIM-Verfahren (Metal Injection Moulding), einem Pulver-Spritzgussverfahren extrem gehärtet.

Schlagschutz

Der Zylinder enthält Schlagschutzstifte und andere Sicherheitselemente, die einen Zugang durch Schlagschlüssel zum Drehen der Innenstifte verhindern.

Aufsperrschutz

Der Zylinder enthält speziell geformte Aufsperrsicherheitsstifte, die das Öffnen mit Hilfe eines Dietrichs verhindern.

Ziehschutz

Der Zylinder enthält einen speziellen Zylinderkern, der das Herausziehen des Zylinders durch Bohren in den Kern verhindert.

* durch diese Auswahl verlängert sich die Lieferzeit