PRODUKTDATENBLATT

ENiQ® Pro V2 Hangschloss

Art.-Nr. DO.ENIQPRO.VH
Hersteller-Nr. 777ENIQBLEPRO

ENiQ® Version V2 - Datenübertragung jetzt auch über Bluetooth

Mit dem ENiQ Pro erhalten Sie den optimalen Einstieg in die Welt der elektronischen Schließtechnologie. Einfache und flexible Anwendung eines ENiQ® Pro ohne Software. Die Programmierung der Transponder erfolgt einfach mit der Master- / oder Programmierkarte, verlorene Transponder können über die jeweilige Transponder-Managementkarte gelöscht werden.

Mit der optionalen ENiQ-App für Ihr Android-Smartphone haben Sie ein Programmierwerkzeug für das Zutrittsmanagement in der Tasche. Es bietet Ihnen die Möglichkeit, per NFC oder BLE Transponder zu programmieren und aus dem System zu löschen, zeitliche Zutrittsberechtigungen zu vergeben und Ereignisse vom Zylinder einzulesen. Einfach die App im Google Play-Store herunterladen und los geht's. Sie können den Zylinder aber auch ohne App programmieren und nutzen, ebenso ist eine Programmierung mit der ENiQ AccessManager Software möglich.

Maße

- lichte Bügelhöhe: 30 mm
- Bügel: Ø 11,1 mm
- Gehäusebreite: 56 mm

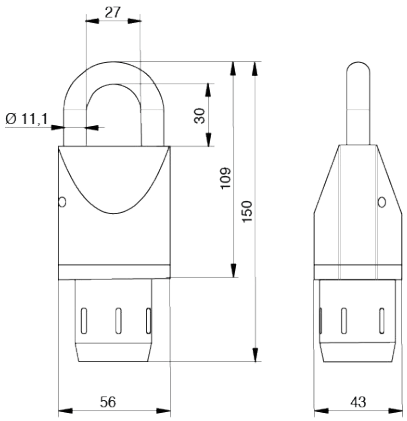

Leserknauf

Technische Merkmale

- Hangschloss ohne Zwangsschließung
- Gehäuse aus massivem Messing, Oberfläche matt verchromt
- Bügel aus Stahl (10B21), Oberfläche glanzverchromt
- Färbung Außenknauf: Edelstahloptik
- Leuchtring zur optischen Signalisierung
- Korrosionsschutz inklusive
- wartungsarm, lange Nutzungsdauer der Batterie und einfache Montage ohne Verkabelung
- patentiertes System
- jederzeit erweiterbar um weitere ENiQ® EasyFlex Booklets
- einfache Installation über die App (optional)
- App bis zu 5 Zylinder kostenlos, danach 279 €
  (bei Bestellung über sullus nur 229 €)
- keine Software oder Online-Anbindung nötig (Upgrade auf Software bei Erweiterung Ihres Systems ist jederzeit möglich)

Programmierung möglich über

- Master- / Programmierkarte
- ENiQ-App (BLE oder NFC)
- DOM BLE-Stick (Ersatz für bisherigen Funkstick)

Einsatzgebiet

- Absicherung von mittleren bis großen Wertgegenständen bei hohem Diebstahlrisiko
- Wohnhäuser, Bürogebäude
- Flughäfen, Finanzgebäude, Krankenhäuser, Hotelgebäude, Industrie, Fabriken
- öffentliche Einrichtungen, Bildungseinrichtungen
- kleine bis mittelgroße Unternehmen
- mittelgroße bis große Unternehmen

Lieferumfang

- 1 ENiQ® Pro V2 Hangschloss, einseitig lesend
- CR2 Batterie

Details

- unterstützte Betriebssysteme ab Android 5.0
- Betriebsarten: offline
- Kommunikationstechnologie: BLE 4.2, NFC
- Nutzeridentifikation: Mifare RFID 13.56 MHz
- unterstützte Schließmedien: Mifare Classic, Mifare DESFire, Mifare DESFire 8k, Mifare Ultralight, Mifare Plus, ISO 14443 A, Legic ATC 1024
- RFID-Verschlüsselung: AES, AES-128 Bit, DES, 3DES, Crypto-1, ISO 14443A, OSS
- Datenverschlüsselung: XSALSA20-256 Bit, Curve 25519-256 Bit, Poly 1305-128 Bit
- Batterielebensdauer: bis zu 80.000 Schließzyklen oder bis zu 3 Jahren (visuelle Akkuwarnung)
- Dauerfestigkeit: mindestens 100.000 Zyklen (gemäß EN 15684 Klasse 6)
- Akkutyp CR2, 2 Stück
- Betriebstemperatur: -25° bis 65° Celsius
- Programmiermethoden: Masterkarte, Transponder-Management-Karte, DOM ENiQ APP, Software
- unterstützte Geräte: Pro, Guardian, AccessManager, AccessManager Terminal
- schneller Zugriff auf die Login-Daten mit der App und dem Tracking

Was ist neu am ENiQ Pro V2

- NEU: BLE-Schnittstelle zur Programmierung und zur Onlineanbindung
- 868 MHz-Schnittstelle entfällt, bisheriger Funkstick kann nicht für V2-Geräte verwendet werden
- Programmierung möglich über: Master- / Programmierkarte, ENiQ-App (BLE oder NFC) oder ENiQ-Software mit DOM BLE-Stick
- Programmierung via ENiQ App über NFC und BLE möglich (bisher nur NFC)
- volle Kompatibilität zu V1-Geräten (inkl. identischer Körperbaugruppen, Batterien, etc.)
- optisch keine Änderungen zur Version V1

Programmieren Sie die App in 3 einfachen Schritten:

1. Bringen Sie die ENiQ App näher an den Transponder, um ihn zu programmieren.
2. Gehen Sie mit dem Smartphone zur Tür, um die Daten im Zylinder zu programmieren.
3. Die Person kann nun mit ihrem Transponder die Tür öffnen.

Verwaltung / Anwendung:

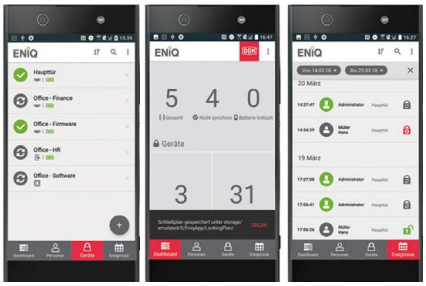

- mit App können Sie bis zu 500 Personen bzw. Transponder sowie 100 Geräte verwalten und 100.000 Zutrittsereignisse speichern
- individuelle Berechtigungen von Personen zu einzelnen oder wiederkehrenden Zeiten an Ihren DOM-Geräten
- einfache Übersicht aller Systemkomponenten
- übersichtliche Darstellung aller To Do's
- Anzeige aller Zutrittsereignisse mit Filterfunktion nach Geräten, Personen, Transpondern und Zeit
- Anzeige aktueller Gerätedaten, wie z. B. Batteriestatus und Firmware-Version
- Such-, Filter- und Sortierfunktion für bessere Übersicht und schnelleres Auffinden von Systemelementen
- Zuordnung und Filtermöglichkeit Ihrer Personen nach Abteilungen oder Funktionen
- Türöffnung der Geräte mit dem Admin-Smartphone möglich
- komfortable und unkomplizierte Wochenplanerstellung
- Passwortschutz
- erste VdS ** zertifizierte App nach der Richtlinie VdS-3169-1:2016-02
- Backup-Funktion: Sie haben Ihr Smartphone verloren oder bekommen ein neues Smartphone? Kein Problem! Machen Sie einfach ein regelmäßiges Backup der ENiQ App auf Ihrem aktuellen Smartphone und überführen Sie dieses auf Ihren PC. Überführen Sie dann einfach die Backup-Datei auf Ihr neues Smartphone.

Die App ist bis 5 Zylinder für Sie kostenfrei.

Möchten Sie mehr Zylinder über die App programmieren, kostet diese App über Google PlayStore einmalig 279 €. Sie können über uns einen Gutschein-code anfordern und sparen dann beim Kauf der App 50 € (Angebot nur in Verbindung mit dem Kauf eines DOM ENiQ Zylinders möglich).

Schlüsselverlust

Ihr Schlüssel heißt demnächst Transponder und Schlüsselverlust ist kein Problem mehr! Verloren gegangene Transponder werden über die jeweilige Transponder-Management-Karte am Zylinder deaktiviert.

Kontrollierte Zutrittsberechtigungen

Mit dem Erwerb eines weiteren Booklets ist der Kreis der Personen, die Zutritt erhalten sollen (Haushaltshilfe, Babysitter, Übernachtungsgäste etc.), jederzeit schnell und problemlos erweiterbar.

Verlässlich

Bis zu 80.000 Zyklen absolviert die im Zylinder enthaltene Batterie. Ein mehrstufiges Batteriewarnsystem sagt Ihnen rechtzeitig Bescheid, wenn ein Batteriewechsel ansteht.

KfW Förderung

Für einzelne Maßnahmen - wie den Austausch eines Schließzylinders können Sie auch die Förderprodukte der KfW nutzen. Auf deren Website unter www.kfw.de/einbruchschutz erhalten Sie alle notwendigen Informationen und zudem auch nützliche Tipps, wie Sie sich schützen und Ihre vier Wände effektiv gegen einen Einbruch sichern.

Made in Germany

Die DOM Gruppe zählt zu den weltweit führenden Herstellern innovativer Schließtechnik und elektronischer Zutrittssysteme – sowohl im Privat- als auch im Objektbereich.

Sie benötigen pro Anlage eine Masterkarte, ohne diese kann der Zylinder nicht in Betrieb genommen werden.

Technologiepark Freital F2
Döhlener Gewerbering 11
01705 Freital

Tel.: +49 351 850 71 000
Fax: +49 351 413 92 595

www.schliessanlage.de
info@schliessanlage.de