PRODUKTDATENBLATT

sullus®
SCHLIESSANLAGEN

ix RS8 Doppelzylinder

Art.-Nr. DO.RS8.DZ.333TB
Hersteller-Nr. 333TBRS8

Größtmögliche Widerstandswerte sorgen für das rundum beruhigende Gefühl, Türen und Zugänge herausragend abgesichert zu haben. Im wahrsten Sinne des Wortes, denn eine neue Technik mit seitlich aufgesetzter Steuer- und Stabilisierungsrippe verleiht dem Schlüssel einen extrem hohen Kopierschutz.

So bietet das System RS 8 höchstmögliche Sicherheit im Einbruchschutz. Zur Sicherung Ihrer Werte zu Hause oder in Ihrem Unternehmen. Und für Ihr persönliches „gutes Gefühl“. Darauf können Sie sich verlassen.

Grundlänge

- ab 30,5/30,5 mm
- von Mitte Schließnase gemessen
- Verlängerung je 5 mm pro Seite
- modulare Bauweise ab Gesamtbaulänge von 125 mm

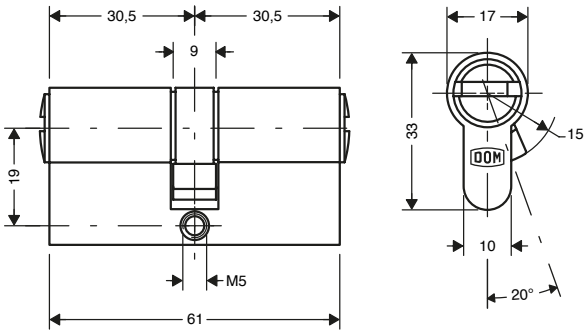

Technische Merkmale

- hoher Manipulationsschutz durch 13-fache Schließberechtigungsabfrage
- Standard-Bohrschutz VdS B+ serienmäßig (Schließanlage: Anbohrschutz)
- optional höchstmögliche VdS-Klasse BZ+ bei modularer Bauweise (Schließanlage: BZ)
- mit Not- und Gefahrenfunktion (beidseitig schließend)
- je Schließseite 8 gefederte, massive Stiftzuhaltungen aus Sondermessing oder stahlgehärtet, axial in 2. Reihe angeordnet
- davon 3 neuartige zusätzliche Stiftzuhaltung
- 16 sektional abgestufte Kern- und Gehäusestifte
- taillierte Kern- und Gehäusestifte zu Abtast- und Aufsperrsicherungen
- parazentrische, zweigeteilte Kern- und Schlüsselprofilierung
- auf Sperrebene abgestimmte Profilsegmente
- geschützt gegen Schlagpicking durch modifizierte Ausprägung der Zuhaltungsstifte
- 13 mm Kerndurchmesser
- einteiliger Schließbart aus Sinterstahl
- gemäß DIN EN 1303:2015-08, zertifiziert nach ISO 9001:2008
- Verschlusssicherheitsklasse 6, Angriffswiderstandsklasse B gemäß DIN EN 1303
- Patentschutz bis 2024

Ausführung

- Zylindergehäuse und Zylinderkern aus massiven Messing (hoher Korrosionsschutz)
- Zylinderoberfläche: matt vernickelt
- Zackenschlüsselsystem
- vertikale Schlüsseleinführung
- kompatibel mit DOM Elektronik (ermöglicht durch die Integration der Passiv-Transponder-Technik in die Schlüsselreide mittels Clip Tag)

Sonderausstattung

- verschiedene Zylinderfärbungen (poliert, brüniert, matt schwarz chrom) *
- erhöhter Bohrschutz + Modulbauweise = VdS BZ+ (VdS***)
- Witterungsschutz *
- Freilauf **

Einsatzgebiet

- Innentüren, Außentüren, Haustüren, Wohnungstüren mit erhöhtem Sicherheitsbedarf
- Ein- und Mehrfamilienhäuser mit hohem Schutzbedarf
- mittlere bis große Betriebe, öffentliche Gebäude

Lieferumfang

- Doppelzylinder inkl. 3 oder mehr Schlüssel
- 1 Befestigungsschraube
- Sicherungskarte

Schlüssel

- Neusilberschlüssel: korrosionsfrei und verschleißarm
- Schlüssels mit optimierten Winkelschnitten der Flankenwinkel
- seitlich aufgesetzte Rippe auf dem Schlüssel (Kopierschutz)
- 3 Steuerspuren, axial versetzt angeordnet schützen vor unberechtigten Schlüsselkopien
- komplexe Codierung im Schlüssel erschwert die Anfertigung eines Nachschlüssels
- patentierte, nicht frei auf dem Markt erhältliche Schlüsselrohlinge

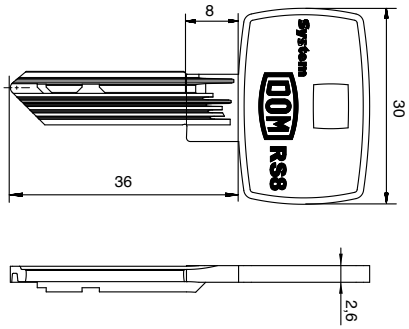

Technische Details

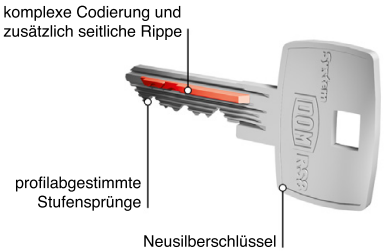

Zackenschlüssel mit seitlich aufgesetzter Rippe

Die seitlich aufgesetzte Steuer- und Stabilisierungsrippe verleiht dem Schlüssel einen extrem hohen Kopierschutz.

Schlagschutz

Der Zylinder enthält Schlagschutzstifte und andere Sicherheitselemente, die einen Zugang durch Schlagschlüssel zum Drehen der Innenstifte verhindern.

Aufsperrschutz

Der Zylinder enthält speziell geformte Aufsperrsicherheitsstifte, die das Öffnen mit Hilfe eines Dietrichs verhindern.

Ziehschutz

Der Zylinder enthält einen speziellen Zylinderkern, der das Herausziehen des Zylinders durch Bohren in den Kern verhindert.

Sicherheit

Bohrschutz VdS BZ+ = hohe Sicherheit für besondere Anforderungen

Die VdS Schadenverhütung GmbH hat in Zusammenarbeit mit der Polizei ein Sterne-System entwickelt, dass mechanische Schließsysteme in drei unterschiedliche Sicherheitsklassen einteilt und Ihnen so einen schnellen Überblick über die jeweilige Sicherheitsstufe verschafft.

- Anerkennung durch VdS Schadesverhütung GmbH
- VdS überprüft Schließsysteme und vergibt Anerkennung von A bis BZ+
- Bohrschutz VdS BZ+ = VdS Security Class 3
- VdS BZ+: erhöhter Bohr- und Kernziehschutz durch in mehreren Ebenen angeordnete Hartmetallstifte in Zylindergehäuse und Zylinderkern
- diese Bohrschutzvariante wird in Modulartechnik mit erhöhtem Abreißschutz gefertigt

VdS Security Class ★★★

* durch diese Auswahl verlängert sich die Lieferzeit ** auf Anfrage