PRODUKTDATENBLATT

sullus®
SCHLIESSANLAGEN

ix RS8 Doppelzylinder kurz

Art.-Nr. DO.RS8.DZ.333KLTB
Hersteller-Nr. 333KLTBRS8

Größtmögliche Widerstandswerte sorgen für das rundum beruhigende Gefühl, Türen und Zugänge herausragend abgesichert zu haben. Im wahrsten Sinne des Wortes, denn eine neue Technik mit seitlich aufgesetzter Steuer- und Stabilisierungsrippe verleiht dem Schlüssel einen extrem hohen Kopierschutz.

So bietet das System RS 8 höchstmögliche Sicherheit im Einbruchschutz. Zur Sicherung Ihrer Werte zu Hause oder in Ihrem Unternehmen. Und für Ihr persönliches „gutes Gefühl“. Darauf können Sie sich verlassen.

DIN EN 1303

Grundlänge

- ab 27,5/35,5 mm
- max. bis 27,5/50,5 mm
- von Mitte Schließnase gemessen
- Verlängerung in 5 mm Schritten

Technische Merkmale

- hoher Manipulationsschutz durch 13-fache Schließberechtigungsabfrage
- Standard-Bohrschutz B serienmäßig (Schließanlage: Anbohrschutz)
- mit Not- und Gefahrenfunktion (beidseitig schließend)
- je Schließseite 8 gefederte, massive Stiftzuhaltungen aus Sondermessing oder stahlgehärtet, axial in 2. Reihe angeordnet
- davon 3 neuartige zusätzliche Stiftzuhaltung
- 16 sektional abgestufte Kern- und Gehäusestifte
- taillierte Kern- und Gehäusestifte zu Abtast- und Aufsperrsicherungen
- parazentrische, zweigeteilte Kern- und Schlüsselprofilierung
- auf Sperrebene abgestimmte Profilsegmente
- geschützt gegen Schlagpicking durch modifizierte Ausprägung der Zuhaltungsstifte
- 13 mm Kerndurchmesser
- einteiliger Schließbart aus Sinterstahl
- gemäß DIN EN 1303:2015-08, zertifiziert nach ISO 9001:2008
- Verschlusssicherheitsklasse 6, Angriffswiderstandsklasse B gemäß DIN EN 1303
- Patentschutz bis 2024

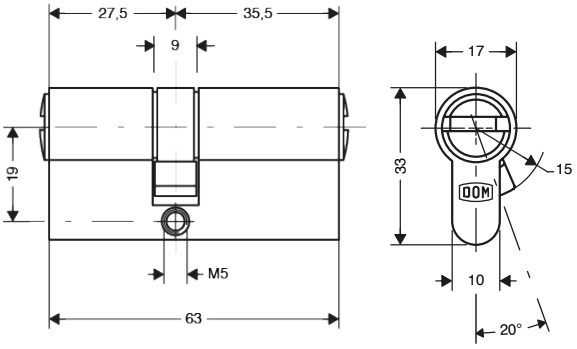

Ausführung

- Zylindergehäuse und Zylinderkern aus massiven Messing (hoher Korrosionsschutz)
- Zylinderoberfläche: matt vernickelt
- Zackenschlüsselsystem
- vertikaler Schlüsseleinführung
- kompatibel mit DOM Elektronik (ermöglicht durch die Integration der Passiv-Transponder-Technik in die Schlüsselreide mittels Clip Tag)

Sonderausstattung

- verschiedene Zylinderfärbungen (poliert, brüniert, matt schwarz chrom) *

Einsatzgebiet

- Innentüren, Außentüren, Haustüren, Wohnungstüren mit erhöhtem Sicherheitsbedarf
- Einfamilienhäuser mit hohem Schutzbedarf
- Mehrfamilienhäuser
- mittlere bis große Betriebe, öffentliche Gebäude

Lieferumfang

- Doppelzylinder kurz inkl. 3 oder mehr Schlüssel
- 1 Befestigungsschraube
- Sicherungskarte

Schlüssel

- Neusilberschlüssel: korrosionsfrei und verschleißarm
- Schlüssels mit optimierten Winkelschnitten der Flankenwinkel
- seitlich aufgesetzte Rippe auf dem Schlüssel (Kopierschutz)
- 3 Steuerspuren, axial versetzt angeordnet schützen vor unberechtigten Schlüsselkopien
- komplexe Codierung im Schlüssel erschwert die Anfertigung eines Nachschlüssels
- patentierte, nicht frei auf dem Markt erhältliche Schlüsselrohlinge

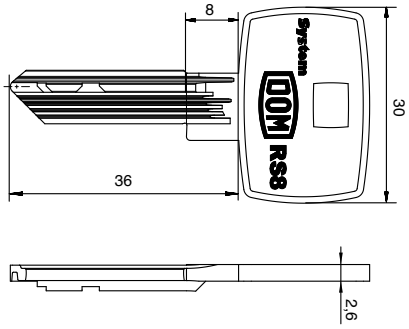

Technische Details

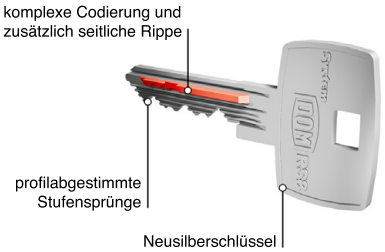

Zackenschlüssel mit seitlich aufgesetzter Rippe
Die seitlich aufgesetzte Steuer- und Stabilisierungsrippe verleiht dem Schlüssel einen extrem hohen Kopierschutz.

Schlagschutz
Der Zylinder enthält Schlagschutzstifte und andere Sicherheitselemente, die einen Zugang durch Schlagschlüssel zum Drehen der Innenstifte verhindern.

Aufsperrschutz
Der Zylinder enthält speziell geformte Aufsperrsicherheitsstifte, die das Öffnen mit Hilfe eines Dietrichs verhindern.

Ziehschutz
Der Zylinder enthält einen speziellen Zylinderkern, der das Herausziehen des Zylinders durch Bohren in den Kern verhindert.

* durch diese Auswahl verlängert sich die Lieferzeit

Technologiepark Freital F2
Döhlener Gewerbering 11
01705 Freital

Tel.: +49 351 850 71 000
Fax: +49 351 413 92 595

www.schliessanlage.de
info@schliessanlage.de