PRODUKTDATENBLATT

ix RS8 Knaufzylinder

Art.-Nr. DO.RS8.KZ.333K6B
Hersteller-Nr. 333K6BRS8

Größtmögliche Widerstandswerte sorgen für das rundum beruhigende Gefühl, Türen und Zugänge herausragend abgesichert zu haben. Im wahrsten Sinne des Wortes, denn eine neue Technik mit seitlich aufgesetzter Steuer- und Stabilisierungsrippe verleiht dem Schlüssel einen extrem hohen Kopierschutz.

So bietet das System RS 8 höchstmögliche Sicherheit im Einbruchschutz. Zur Sicherung Ihrer Werte zu Hause oder in Ihrem Unternehmen. Und für Ihr persönliches „gutes Gefühl“. Darauf können Sie sich verlassen.

Grundlänge

- ab 30,5/30,5 mm
- von Mitte Schließnase gemessen
- Verlängerung je 5 mm pro Seite
- ab Gesamtbaulänge von 125 mm erfolgt die Fertigung in modularer Bauweise
- Der Knauf befindet sich stets auf der Zylinderinnenseite.

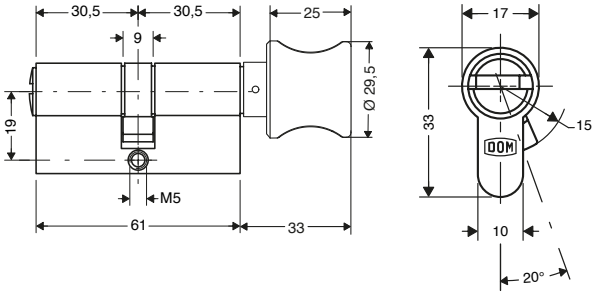

Technische Merkmale

- hoher Manipulationsschutz durch 13-fache Schließberechtigungsabfrage
- Standard-Bohrschutz B serienmäßig (Schließanlage: Anbohrschutz)
- optional höchstmögliche VdS-Klasse BZ+ bei modularer Bauweise (Schließanlage: BZ)
- je Schließseite 8 gefederte, massive Stiftzuhaltungen aus Sondermessing oder stahlgehärtet, axial in 2. Reihe angeordnet
- davon 3 neuartige zusätzliche Stiftzuhaltung
- 16 sektional abgestufte Kern- und Gehäusestifte
- taillierte Kern- und Gehäusestifte zu Abtast- und Aufsperrsicherungen
- parazentrische, zweigeteilte Kern- und Schlüsselprofilierung
- auf Sperrebene abgestimmte Profilsegmente
- geschützt gegen Schlagpicking durch modifizierte Ausprägung der Zuhaltungsstifte
- 13 mm Kerndurchmesser
- einteiliger Schließbart aus Sinterstahl
- Patentschutz bis 2024

Ausführung

- Zylindergehäuse und Zylinderkern aus massiven Messing (hoher Korrosionsschutz)
- Zylinderoberfläche: matt vernickelt
- Zackenschlüsselsystem
- vertikale Schlüsseleinführung
- kompatibel mit DOM Elektronik (ermöglicht durch die Integration der Passiv-Transponder-Technik in die Schlüsselreide mittels Clip Tag)

Sonderausstattung

- verschiedene Zylinderfärbungen (poliert, brüniert, matt schwarz chrom) *
- verschiedene Knaufausführungen
  Standardform K6 (optional: K1, K3, K4)
- erhöhter Bohr- und Ziehschutz + Modulbauweise
- Witterungsschutz *

Einsatzgebiet

- Innentüren, Außentüren, Haustüren,
  Wohnungstüren mit erhöhtem Sicherheitsbedarf
- Einfamilienhäuser mit hohem Schutzbedarf
- Mehrfamilienhäuser
- mittlere bis große Betriebe, öffentliche Gebäude

Lieferumfang

- Knaufzylinder inkl. 3 oder mehr Schlüssel
- 1 Befestigungsschraube
- Sicherungskarte

Schlüssel

- Neusilberschlüssel: korrosionsfrei und verschleißarm
- Schlüssels mit optimierten Winkelschnitten der Flankenwinkel
- seitlich aufgesetzte Rippe auf dem Schlüssel (Kopierschutz)
- 3 Steuerspuren, axial versetzt angeordnet schützen vor unberechtigten Schlüsselkopien
- komplexe Codierung im Schlüssel erschwert die Anfertigung eines Nachschlüssels
- patentierte, nicht frei auf dem Markt erhältliche Schlüsselrohlinge

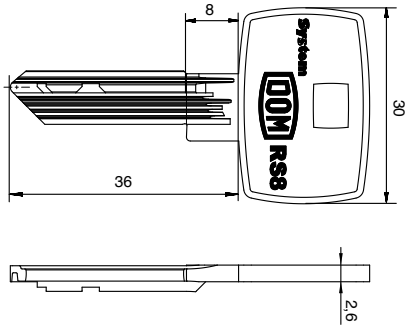

Technische Details

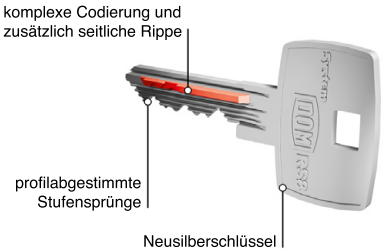

Zackenschlüssel mit seitlich aufgesetzter Rippe
Die seitlich aufgesetzte Steuer- und Stabilisierungsrippe verleiht dem Schlüssel einen extrem hohen Kopierschutz.

Schlagschutz
Der Zylinder enthält Schlagschutzstifte und andere Sicherheitselemente, die einen Zugang durch Schlagschlüssel zum Drehen der Innenstifte verhindern.

Aufsperrschutz
Der Zylinder enthält speziell geformte Aufsperrsicherheitsstifte, die das Öffnen mit Hilfe eines Dietrichs verhindern.

Ziehschutz
Der Zylinder enthält einen speziellen Zylinderkern, der das Herausziehen des Zylinders durch Bohren in den Kern verhindert.

Erhöhter Bohr- und Ziehschutz

- erhöhter Bohr- und Kernziehschutz durch in mehreren Ebenen angeordnete Hartmetallstifte in Zylindergehäuse und Zylinderkern
- diese Bohrschutzvariante wird in Modulartechnik mit erhöhtem Abreißschutz gefertigt

* durch diese Auswahl verlängert sich die Lieferzeit

Technologiepark Freital F2
Döhlener Gewerbering 11
01705 Freital

Tel.: +49 351 850 71 000
Fax: +49 351 413 92 595

www.schliessanlage.de
info@schliessanlage.de