PRODUKTDATENBLATT

sullus®
SCHLIESSANLAGEN

ix RS8 Knaufzylinder Express

Art.-Nr. DO.RS8.KZ.333K6B.VMAX
Hersteller-Nr. 333K6BRS8VMAX

Größtmögliche Widerstandswerte sorgen für das rundum beruhigende Gefühl, Türen und Zugänge herausragend abgesichert zu haben. Im wahrsten Sinne des Wortes, denn eine neue Technik mit seitlich aufgesetzter Steuer- und Stabilisierungsrippe verleiht dem Schlüssel einen extrem hohen Kopierschutz.

So bietet das System RS 8 höchstmögliche Sicherheit im Einbruchschutz. Zur Sicherung Ihrer Werte zu Hause oder in Ihrem Unternehmen. Und für Ihr persönliches „gutes Gefühl“. Darauf können Sie sich verlassen.

Grundlänge

- ab 30,5/30,5 mm
- bis max. 60,5/60,5 mm
- von Mitte Schließnase gemessen
- Verlängerung je 5 mm pro Seite
- Der Knauf befindet sich stets auf der Zylinderinnenseite.

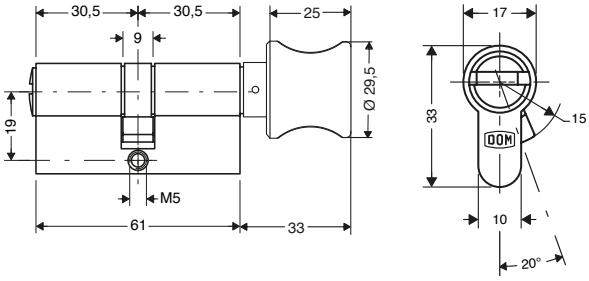

Technische Merkmale

- hoher Manipulationsschutz durch 13-fache Schließberechtigungsabfrage
- Standard-Bohrschutz B serienmäßig (Schließanlage: Anbohrschutz)
- je Schließseite 8 gefederte, massive Stiftzuhaltungen aus Sondermessing oder stahlgehärtet, axial in 2. Reihe angeordnet
- davon 3 neuartige zusätzliche Stiftzuhaltung
- 16 sektional abgestufte Kern- und Gehäusestifte
- taillierte Kern- und Gehäusestifte zu Abtast- und Aufsperrsicherungen
- parazentrische, zweigeteilte Kern- und Schlüsselprofilierung
- auf Sperrebene abgestimmte Profilsegmente
- geschützt gegen Schlagpicking durch modifizierte Ausprägung der Zuhaltungsstifte
- 13 mm Kerndurchmesser
- einteiliger Schließbart aus Sinterstahl
- zertifiziert nach ISO 9001:2008
- Patentschutz bis 2024

Ausführung

- Zylindergehäuse und Zylinderkern aus massiven Messing (hoher Korrosionsschutz)
- Zylinderoberfläche: matt vernickelt
- Zackenschlüsselsystem mit vertikaler Schlüsseleinführung
- kompatibel mit DOM Elektronik (ermöglicht durch die Integration der Passiv-Transponder-Technik in die Schlüsselreide mittels Clip Tag)

Sonderausstattung

- verschiedene Knaufausführungen
  Standardform K6 (optional: K1, K3, K4)

Einsatzgebiet

- Innentüren, Außentüren, Haustüren, Wohnungstüren mit erhöhtem Sicherheitsbedarf
- Einfamilienhäuser mit hohem Schutzbedarf
- Mehrfamilienhäuser
- mittlere bis große Betriebe, öffentliche Gebäude

Lieferumfang

- Knaufzylinder inkl. 3 oder mehr Schlüssel
- 1 Befestigungsschraube
- Sicherungskarte

Schlüssel

- Neusilberschlüssel: korrosionsfrei und verschleißarm
- Schlüssels mit optimierten Winkelschnitten der Flankenwinkel
- seitlich aufgesetzte Rippe auf dem Schlüssel (Kopierschutz)
- 3 Steuerspuren, axial versetzt angeordnet schützen vor unberechtigten Schlüsselkopien
- komplexe Codierung im Schlüssel erschwert die Anfertigung eines Nachschlüssels
- patentierte, nicht frei auf dem Markt erhältliche Schlüsselrohlinge

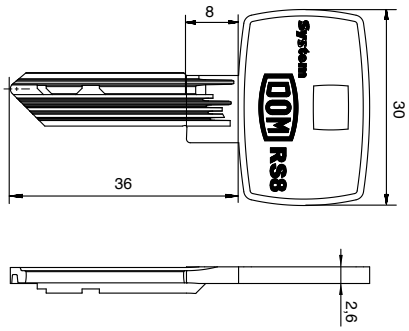

Technische Details

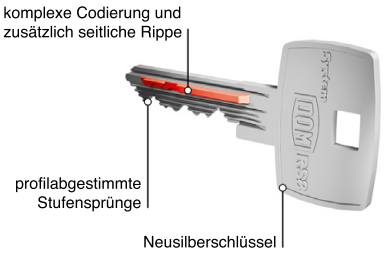

Zackenschlüssel mit seitlich aufgesetzter Rippe
Die seitlich aufgesetzte Steuer- und Stabilisierungsrippe verleiht dem Schlüssel einen extrem hohen Kopierschutz.

Schlagschutz
Der Zylinder enthält Schlagschutzstifte und andere Sicherheitselemente, die einen Zugang durch Schlagschlüssel zum Drehen der Innenstifte verhindern.

Aufsperrschutz
Der Zylinder enthält speziell geformte Aufsperrsicherheitsstifte, die das Öffnen mit Hilfe eines Dietrichs verhindern.

Ziehschutz
Der Zylinder enthält einen speziellen Zylinderkern, der das Herausziehen des Zylinders durch Bohren in den Kern verhindert.

Technologiepark Freital F2
Döhlener Gewerbering 11
01705 Freital

Tel.: +49 351 850 71 000
Fax: +49 351 413 92 595

www.schliessanlage.de
info@schliessanlage.de