PRODUKTDATENBLATT

sullus SCHLIESSANLAGEN

ix Teco® (7TE) Doppelzylinder kurz

Art.-Nr. DO.ix7TE.DZ.333KLTB
Hersteller-Nr. 333KLTBix7TE

System ix Teco® (7TE) „Einfacher Zugang zu höchster Sicherheit“

Der neue Wendeschlüssel ix Teco® (Handelsprofil ix 7TE) ist durch eine innovative gestanzte Aussparung im Schlüssel, eine patentierte Technik, besonders gut vor unbefugtem Kopieren geschützt. Eine spezielle Hoch-Tief-Frästechnik (HT) im horizontalen Basisprofil erhöht die Sicherheit bei der Profilkontrolle und ist schwer kopierbar. Mit dem innovativen und durchdachten Design erwerben Sie eine Schließanlage mit effizientem Schlüsselkopierschutz, die prädestiniert ist für den Einsatz im Schließsystem, aber auch für Einzelschlösser.

Grundlänge

- ab 28/35,5 mm
- max. bis 28/45,5 mm
- von Mitte Schließnase gemessen
- Verlängerung in 5 mm Schritten

Technische Merkmale

- hoher Manipulationsschutz durch 20-fache Schließberechtigungsabfrage
- Anti Bumping (Schlagschlüsselschutz) & Anti Picking Stifte (Pickingschutz)
- bis zu 12 waagerechte und senkrechte Profilkontrollstifte: Kontrollpunkte bei der Berechtigungsabfrage eines Schlüssels
- je Schließseite 7 gefederte Stiftzuhaltungen, axial angeordnet, aus Sondermessing/stahlgehärtet bieten Manipulationsschutz (6 variable Zuhaltungen, 1 gefederte Stiftabfrage für die geprägte Ausnehmnung
- 12 Kern- und Gehäusestifte
- taillierte Kern- und Gehäusestifte zu Abtast- und Aufsperrsicherungen
- Anbohrschutz (Standard): 2 gehärtete Stahlstifte im Gehäuse, 1 gehärteten Stahlstift im Zylinderkern
- 13 mm Kerndurchmesser
- einteiliger Schließbart aus Sinterstahl
- konkav ausgebildeter Kernkopf als Schlüsseleinführhilfe
- gemäß DIN EN 1303:2015-08, zertifiziert nach ISO 9001:2015
- Verschlusssicherheitsklasse 6, Angriffswiderstandsklasse B (Schließanlage Klasse C) gemäß DIN EN 1303
- Patentschutz bis 2038

Ausführung

- Zylindergehäuse und Zylinderkern aus massiven Messing (hoher Korrosionsschutz)
- Zylinderoberfläche: matt vernickelt
- Wendeschlüsselsystem
- horizontale Schlüsseleinführung
- kompatibel mit DOM Elektronik (ermöglicht durch die Integration der Passiv-Transponder-Technik in die Schlüsselreide mittels Clip Tag)

Sonderausstattung

- Not- und Gefahrenfunktion
- verschiedene Zylinderfärbungen **

Einsatzgebiet

- Innentüren, Außentüren, Haustüren, Wohnungstüren mit erhöhtem Sicherheitsbedarf
- Mehrfamilienhäuser
- größere Wohnanlagen
- kleine und mittlere gewerbliche Objekte

Lieferumfang

- Doppelzylinder kurz inkl. 3 oder mehr Schlüssel
- 1 Befestigungsschraube
- Sicherungskarte

DIN EN 1303

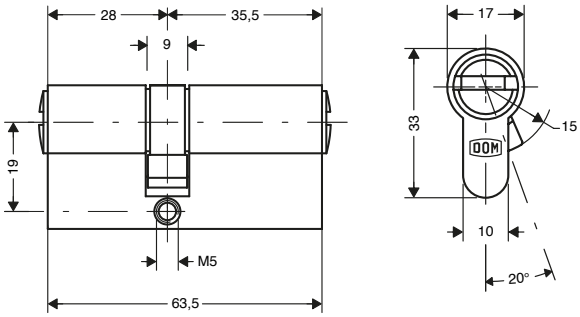

Schlüssel

- Schlüsseldicke: 2,6 mm
- Wendeschlüssel aus Neusilber: korrosionsfrei und verschleißarm
- hoher Bedienkomfort durch Wendeschlüssel
- neues Schlüsselkopfdesign
- besondere Hoch-Tief-Fräsung (Aushebe- und Auflaufflächen) zur optimalen Schlüsseleinführung
- mit zusätzlicher geprägter Ausnehmung
- komplexe Codierung im Schlüssel erschwert die Anfertigung eines Nachschlüssels (sehr hoher Schlüsselkopierschutz)
- Schlüsselhalmlänge auf alle gängigen Sicherheitsbeschläge abgestimmt
- keine Schlüsselrohlinge im Handel vorhanden

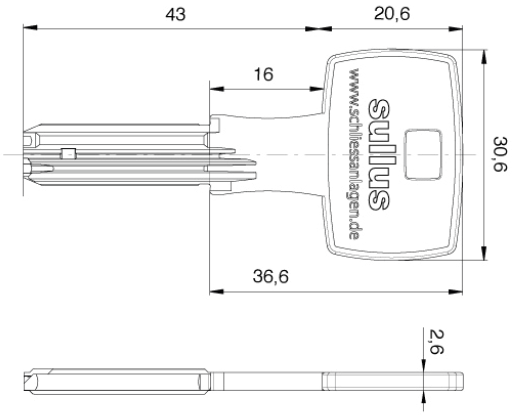

Wendeschlüssel mit besonderer Hoch-Tief-Fräsung (HT)

Das DOM System ix Teco® (7TE) verfügt über eine patentierte Hoch-Tief Fräsung im Schlüssel und bietet somit einen hohen technischen Schlüsselkopierschutz und hohen Manipulationsschutz gegen Öffnungstechniken.

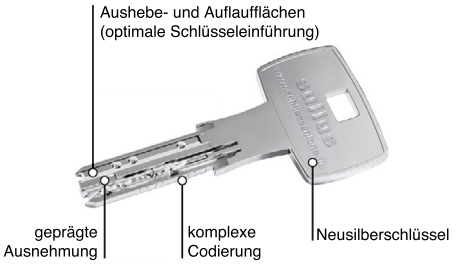

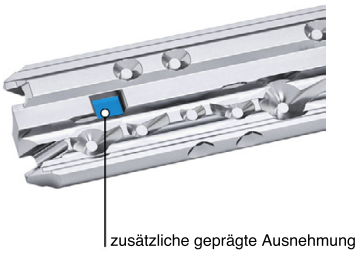

Schlagschutz

Der Zylinder enthält Schlagschutzstifte und andere Sicherheitselemente, die einen Zugang durch Schlagschlüssel zum Drehen der Innenstifte verhindern.

Aufsperrschutz

Der Zylinder enthält speziell geformte Aufsperrsicherheitsstifte, die das Öffnen mit Hilfe eines Dietrichs verhindern.

Ziehschutz

Der Zylinder enthält einen speziellen Zylinderkern, der das Herausziehen des Zylinders durch Bohren in den Kern verhindert.

** auf Anfrage

Technologiepark Freital F2
Döhlener Gewerbering 11
01705 Freital

Tel.: +49 351 850 71 000
Fax: +49 351 413 92 595

www.schliessanlage.de
info@schliessanlage.de