PRODUKTDATENBLATT

sullus SCHLIESSANLAGEN

ix Teco® (7TE) Halbzylinder + ABUS Vorhangschloss 86TI/45

Art.-Nr. DO.ix7TE.HZ.333HB.ABUS.VH86TI45

System ix Teco® (7TE) „Einfacher Zugang zu höchster Sicherheit“

Der neue Wendeschlüssel ix Teco® (Handelsprofil ix 7TE) ist durch eine innovative gestanzte Aussparung im Schlüssel, eine patentierte Technik, besonders gut vor unbefugtem Kopieren geschützt. Eine spezielle Hoch-Tief-Frästechnik (HT) im horizontalen Basisprofil erhöht die Sicherheit bei der Profilkontrolle und ist schwer kopierbar. Mit dem innovativen und durchdachten Design erwerben Sie eine Schließanlage mit effizientem Schlüsselkopierschutz, die prädestiniert ist für den Einsatz im Schließsystem, aber auch für Einzelschlösser.

Maße

- Standard-Bügelhöhe 86TI/45: 32,5 mm, Bügel: Ø 8 mm
- Gehäusebreite: 46,5 mm, Länge Halbzylinder: 30,5/10 mm

Technische Merkmale

- hoher Manipulationsschutz durch 20-fache Schließberechtigungsabfrage
- Anti Bumping (Schlagschlüsselschutz) & Anti Picking Stifte (Pickingschutz)
- bis zu 12 waagerechte und senkrechte Profilkontrollstifte: Kontrollpunkte bei der Berechtigungsabfrage eines Schlüssels
- 7 gefederte Stiftzuhaltungen, axial angeordnet, aus Sondermessing/ stahlgehärtet bieten Manipulationsschutz (6 variable Zuhaltungen, 1 gefederte Stiftabfrage für die geprägte Ausnehmung)
- 12 Kern- und Gehäusestifte
- taillierte Kern- und Gehäusestifte zu Abtast- und Aufsperrsicherungen
- Anbohrschutz (Standard): 2 gehärtete Stahlstifte im Gehäuse, 1 gehärteten Stahlstift im Zylinderkern
- 13 mm Kerndurchmesser
- einteiliger Schließbart aus Sinterstahl
- konkav ausgebildeter Kernkopf als Schlüsseleinführhilfe
- gemäß DIN EN 1303:2015-08, zertifiziert nach ISO 9001:2015
- Verschlusssicherheitsklasse 6, Angriffswiderstandsklasse B (Schließanlage Klasse C) gemäß DIN EN 1303
- Patentschutz bis 2038

Ausführung

- Wendeschlüsselsystem
- horizontale Schlüsseleinführung
- Zylindergehäuse und Zylinderkern aus massiven Messing (hoher Korrosionsschutz), Zylinderoberfläche: matt vernickelt
- massiver Schlosskörper aus TITALIUM™, Spezialaluminium
- mit gehärtetem Stahlbügel mit spezieller NANO Protect-Beschichtung
- 86TI/45: Schließzwang bei 45° Schließbart, doppelte Bügelverriegelung
- kompatibel mit DOM Elektronik (ermöglicht durch die Integration der Passiv-Transponder-Technik in die Schlüsselreide mittels Clip Tag)

Sonderausstattung

- unterschiedliche Bügelhöhe (39,5 mm = 86TI/55)

Einsatzgebiet

- Innenbereich, bedingt für den Außenbereich
- Keller- und Gitterboxen, Schuppen, Kettenverschluß usw.
- einfache Türen die mit einer Überfalle verriegelt werden, Rollläden, Schrankanlagen, Absperrzäune

Lieferumfang

- ABUS Vorhangschloss 86TI/45 mit DOM ix Teco® (7TE) Halbzylinder inkl. 3 oder mehr Schlüssel
- Sicherungskarte

DIN EN 1303

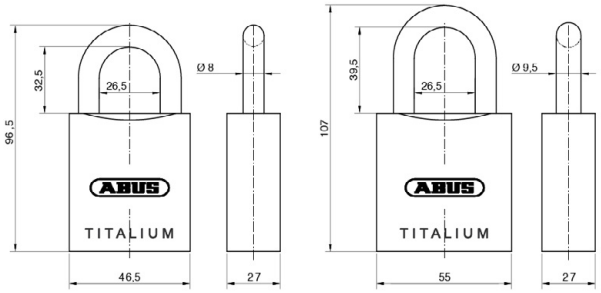

Schlüssel

- Schlüsseldicke: 2,6 mm
- Wendeschlüssel aus Neusilber: korrosionsfrei und verschleißarm
- hoher Bedienkomfort durch Wendeschlüssel
- neues Schlüsselkopfdesign
- besondere Hoch-Tief-Fräsung (Aushebe- und Auflaufflächen) zur optimalen Schlüsseleinführung
- mit zusätzlicher geprägter Ausnehmung
- komplexe Codierung im Schlüssel erschwert die Anfertigung eines Nachschlüssels (sehr hoher Schlüsselkopierschutz)
- Schlüsselhalmlänge auf alle gängigen Sicherheitsbeschläge abgestimmt
- keine Schlüsselrohlinge im Handel vorhanden

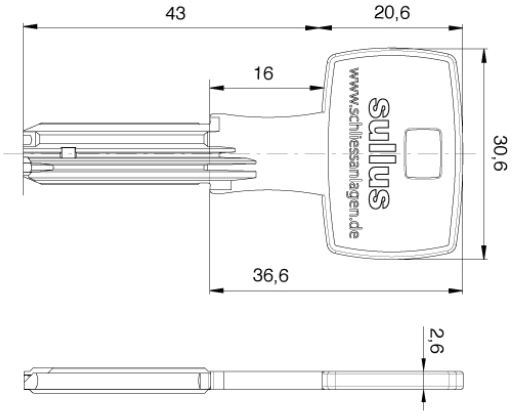

Technologiepark Freital F2
Döhlener Gewerbering 11
01705 Freital

Tel.: +49 351 850 71 000
Fax: +49 351 413 92 595

www.schliessanlage.de
info@schliessanlage.de