PRODUKTDATENBLATT

sullus SCHLIESSANLAGEN

dormakaba **penta Knaufzylinder**

Art.-Nr. KA.penta.KZ
Hersteller-Nr. Kaba penta/KZ

Das System DORMAKABA penta ist ein sehr vielseitiges System und erfüllt höchste Sicherheitsansprüche sowohl im privaten Bereich als auch für große und komplexe Anlagen. Die hohe Sicherheit verdankt DORMAKABA penta u.a. der ausgeklügelten Technik innerhalb des Schließzylinders. Diese wird erzielt durch 5 radiale Stiftreihen mit bis zu 22 Stiftpositionen. Mitentscheidend sind aber auch hochwertige Materialien wie verschleißarmer Chromnickelstahl für die Stifte und Neusilber für den Schlüssel. DORMAKABA penta Schließzylinder zählen zu den Sichersten am Markt und schützen gegen die gängigsten Öffnungsmethoden. DORMAKABA Schließzylinder sind ergonomisch richtige Wendeschlüsselsysteme, das heißt der DORMAKABA Wendeschlüssel wird senkrecht in den Zylinderkanal eingeführt.

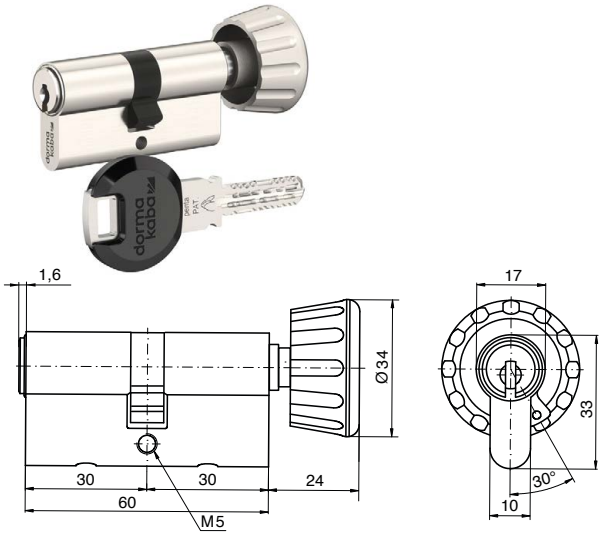

Grundlänge

- ab 30/30 mm, von Mitte Schließnase gemessen
- Verlängerung je 5 mm pro Seite
- Der Knauf befindet sich stets auf der Zylinderinnenseite.

Technische Merkmale

- technischer und patentrechtlicher Kopierschutz bieten hohen Schlüsselkopierschutz
- 5 radial angeordnete Stiftreihen aus gehärtetem Stahl
- bis zu 22 Stiftpaare pro Zylinderseite in mehreren Stufen auf 85 mögliche Positionen
- Anzahl der möglichen, theoretischen Einzelsperren: 867 Billion
- gefederte Zuhaltungspaare aus gehärtetem Stahl, chemisch vernickelt
- Standard-Bohrschutz (gehärteten Stahlzuhaltungen und eine 4 mm starke Stiftschraube aus gehärtetem Stahl zusätzlich je Zylinderseite im Zylindergehäuse)
- sehr hohe Sicherheit gegen Picking und die Schlagmethode
- klassischer Türzylinder im 17 mm Europrofil, Kerndurchmesser: 15 mm
- modulare Systembauweise
- geprüft nach DIN EN 1303:2015 Verschlusssicherheitsklasse 6, und in Verbindung mit Ziehschutzrosetten oder beschlägen die Angriffswiderstandsklasse 2, in optionaler Lamellenausführung erfüllen die Zylinder auch ohne Schutzbeschlag die Angriffswiderstandsklasse D nach DIN EN 1303
- Zertifizierungen: DIN 18252-82 I Kitemark
- weitere Zylinderformen: z.B. Schweizer Rundprofil, Ovalprofil
- Patentschutz bis 2033

Ausführung

- ergonomisch richtiger Wendeschlüssel (vertikale Schlüsseleinführung)
- leichte Schlüsseleinführung durch neue Ausbildung der Zuhaltungen
- Zylindergehäuse: Messing vernickelt
- Integration in elektronische DORMAKABA Schließsysteme mit LEGIC Clip jederzeit möglich (nachrüstbar), mechanische Sperre bleibt unverändert
- Kombination mit mechatronischem Schließsystem DORMAKABA evolo möglich

Sonderausstattung

- verschiedene Zylinderfärbungen
- Ziehschutz LAM, erhöhter Bohrschutz BS2, Ziehschutz LAM mit Bohrschutz
- verschiedene Knaufausführungen (Megaknauf, D-Line Knauf)
- Witterungsschutz
- lange Reide mit und ohne Schlüsselclip
- Schließbart **

Einsatzgebiet

- Innentüren, Außentüren, Haustüren, Wohnungstüren
- Privathäuser, Wohnungen, Klein- und Mittelbetriebe
- Industrie- und Verwaltungsgebäude, öffentliche Anlagen
- große und komplexe Schließanlagen

Lieferumfang

- Knaufzylinder inkl. 3 oder mehr Schlüssel
- 1 Befestigungsschraube M5 x 85 mm
- Sicherungskarte

Schlüssel

- Schlüssel aus hochwertigem Neusilber, verschleißarm
- die neue Kodierung an der Schlüsselspitze kann mit herkömmlichen Schlüsselfräsmaschinen nicht hergestellt werden, bei fehlender Kodierung kann ein Schlüssel weder eingesteckt noch gedreht werden
- hohe Bruchsicherheit
- 3 verschiedene Schlüsseltypen, Standard-Schlüssel: Smartkey (optional Largekey, Lange Reide)
- Schüsselclipfarbe Standard: schwarz (aus 12 Farben wählbar)
- neue exklusive Farbclips nur für das System DORMAKABA penta: in aufwändiger 2 Komponenten Kunststoff-Technologie mit glänzender Oberfläche

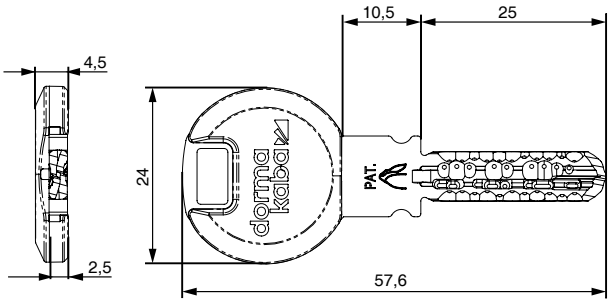

Technische Details

Technisch schwer kopierbarer Wendeschlüssel

Der Wendeschlüssel ist technisch schwer kopierbar. Die Codierung der Schlüssel erfolgt nicht durch Bohren, sondern durch ein spezielles Fräsverfahren, dass die Lage der Codierung auf dem Schlüssel verschleiert. Der Schlüssel wird aus Neusilber gefertigt und weist hohe Bruchsicherheit, beste Gleiteigenschaft und geringsten Verschleiß auf. Neue Ausbildung der Zuhaltungen lassen den Schlüssel noch leichter in den Schlüsselkanal gleiten.

Hohe Sicherheit gegen Picking und die Schlagmethode

Bei der Rapidomethode könne herkömmliche Schließzylinder - ohne Spuren zu hinterlassen - mit einem speziell angefertigten Schlüssel und einem Hammer geöffnet werden. Das System Kaba gemini plus ist dagegen geschützt.

Kaba Modular

Das Kaba Modularsystem erlaubt es, Zylinder mit geringem Aufwand auf andere Längen oder gar andere Zylinderformen vor Ort umzubauen. Die Schließung bleibt dabei erhalten. Dabei können die eingesetzten Zylinderkerne (Inserts) problemlos in anderen Zylinderbauformen (Halbzylinder, Knaufzylinder, Blechmontagezylinder, usw.) eingesetzt werden.

Standard-Bohrschutz

Der Standard-Bohrschutz wird erreicht durch serienmäßig gehärtete Stahlzuhaltungen und einer gehärte Insertbefestigungsschraube (A).
Diese Ausführung erfüllt DIN EN 1303 Angriffswiderstandklasse B.

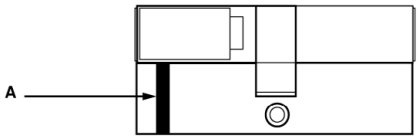

Ziehschutz LAM

- optionale Ausführung LAM - Zylinder mit eigenem Ziehschutz inkl. gehärteten Zuhaltungen
- Ausführung entspricht DIN EN 1303 Angriffswiderstandklasse D

A = zwei gehärtete Insertbefestigungsschrauben
B = Bible-Schraube
C = Stahllamellen
D = Gehäuse für Lamellen

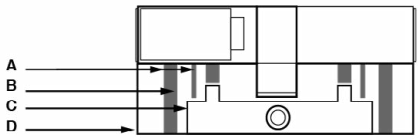

Erhöhter Bohrschutz BS2

Durch die Verwendung zusätzlicher Stahlelemente im Gehäuse und Insert wird ein höherer Widerstand gegen Aufbohren erreicht. Diese Option beinhaltet keinen integrierten Ziehschutz. In Verbindung mit einem geprüften Kernschutzbeschlag wird Angriffswiderstandklasse D erreicht.

A = Insert mit zwei Hartmetall-Längsstiften = BS
B = Hartmetallbolzen
C = kurze Insertbefestigungsschraube vorne gehärtet
D = lange Insertbefestigungsschraube hinten gehärtet

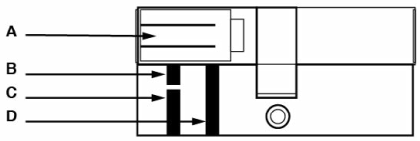

Ziehschutz LAM mit Bohrschutz

Durch Verwendung zusätzlicher Stahlelemente im Gehäuse und Insert wird ein höherer Widerstand gegen Aufbohren erreicht. Die erhöhten Ziehschutzwerte werden mittels Ziehschutzstift erreicht. Der neue DORMAKABA VdS Zylinder schützt gegen Ziehen auch in Rohrrahmentüren. Diese Zylinder können ohne Schutzbeschlag eingesetzt werden und erreichen ohne einen geprüften Kernschutzbeschlag Angriffswiderstandklasse D.

A = Insert mit Hartmetallstiften = BS
B = Hartmetallbolzen
C = Bible-Schraube
D = Insertbefestigungsschraube gehärtet
E = Stahllamellen

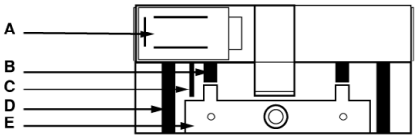

Largekey (Clip und lange Reide)

- lange Schlüsselreide mit verlängertem Schlüsselhals
- Schüsselclipfarbe Standard: schwarz (aus 12 Farben wählbar)
- beim Einsatz von. z.B. Schutzbeschlägen mit Kernziehschutzrosette

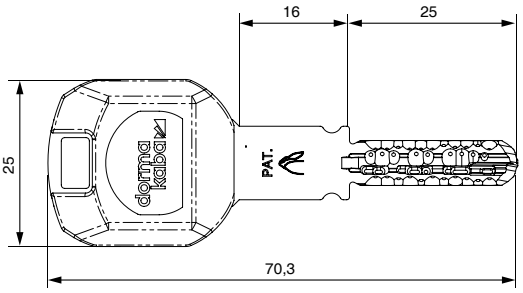

Lange Reide (Panzerreide)

- Wendeschlüssel mit langer Reide
- beim Einsatz von. z.B. Schutzbeschlägen mit Kernziehschutzrosette und Mehrfachverriegelungen

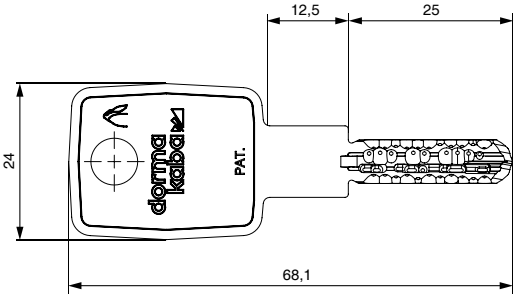

Technologiepark Freital F2
Döhlener Gewerbering 11
01705 Freital

Tel.: +49 351 850 71 000
Fax: +49 351 413 92 595

www.schliessanlage.de
info@schliessanlage.de