PRODUKTDATENBLATT

sullus®
SCHLIESSANLAGEN

EVVA access to security

4KS Doppelzylinder

Art.-Nr. EV.4KS.DZ
Hersteller-Nr. 4KS DZ SYMO

EVVA 4KS (4-Kurven-System) ist das widerstandsfähigste System unter den mechanischen Schließsystemen. Mit patentierter federfreier Kurventechnologie ist 4KS für den härtesten Einsatz geeignet wie z.B. hoch oben am Berg oder in Produktionsbetrieben mit hoher Schmutzbelastung. Der Wendeschlüssel bietet ein komfortables Ansteckverhalten und dreht sich leicht und leise im Zylinder. Selbstverständlich hat auch 4KS ein EVVA-eigenes Merkmal: Die sich überschneidende Kurvenfräsung. Diese garantiert höchste Sicherheit und schließt eine Schlüssel-Manipulation innerhalb der Schließanlage aus.

Das patentierte Wendeschlüsselsystem ist für hochkomplex strukturierte Schließanlagen geeignet.

Grundlänge

- ab 31/31 mm
- von Mitte Schließnase gemessen
- Verlängerung je 5 mm pro Seite

Technische Merkmale

- Modulbauweise (SYMO)
- federfreie Technologie
- Schließberechtigungsabfrage in mind. 18 Abfragepositionen (Berechtigungspositionen)
- 12 ungefederte, massive Sperrstifte werden über Zwangssteuerung der 6 Schlüsselkurven in bestimmte Positionen gebracht und über 2 Druckschieber abgefragt
- Sperrleiste im Kern kontrolliert die Zusatz-Codierung des Schlüssels
- Hartmetallbohrschutz im Kern und Gehäuse
- Picking- und Abtastschutz
- Schlagschlüsselschutz
- Ziehschutz durch Chrom-Nickel Verbindungsachse
- Schließnasenbewegung 360 Grad, Schließnasenabzugstellung 30 Grad (von der kurzen Seite)
- Schließnasenbreite: 9,3 mm
- zertifiziert nach DIN EN 1303:2015 160B0C6D
- weitere Zertifizierungen auf Anfrage (VdS, SKG)
- Patentschutz bis 2035

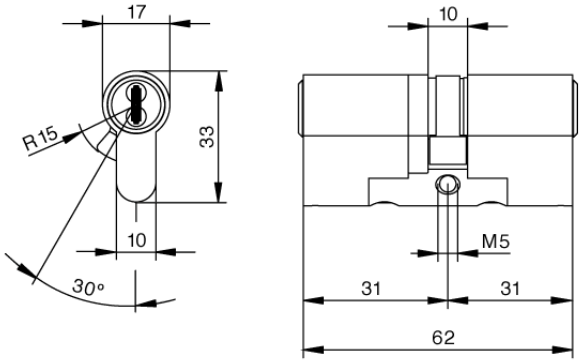

Ausführung

- Wendeschlüsselsystem mit vertikaler Schlüsseleinführung
- Zylindergehäuse: Messing matt vernickelt
- Zylinderkern: Grundmaterial Neusilber
- Gleitbeschichtung aller Sperrelemente
- Kombination mit elektronischer Schließanlage möglich

Sonderausstattung

- verschiedene Zylinderfärbungen *
- Not- und Gefahrenfunktion
- Witterungsschutz *
- Seewasserausführung *
- Freilauf **

Einsatzgebiet

- Haustüren, Wohnungstüren, Holztüren, Aluminiumtüren, usw.
- für Rohrrahmentür oder Vollblatttür, Sicherheitstüren
- verwendbar für alle ÖNORM, Einsteckschlösser nach EU-Norm und mit PZ-Lochung
- sehr große Objekte mit komplexem Schließanlagenaufbau und einer Vielzahl an unterschiedlichen Nutzergruppen
- Industrieunternehmen, Universitäten, große Handelsketten
- Kultur- und Freizeiteinrichtungen

Lieferumfang

- Doppelzylinder inkl. 3 oder mehr Schlüssel
- Befestigungsschraube M5
- Sicherungskarte

Schlüssel

- Schlüsseldicke: 2,2 mm
- aus spezieller widerstandsfähiger Neusilberlegierung
- stabiler und ergonomischer durch neue Reidenform
- kompakter durch verkürzte Schlüsselspitze
- höchste Verschleißfestigkeit
- überschneidende Kurvenfräsung schützt vor Schlüssel-Manipulation und sorgt für höchste Sicherheit
- leichte Schlüsselführung durch einzigartig abgerundete Schlüsselspitze
- optional: Schlüssel mit Designkappe *, Schlüssel mit Farbpunkt *, Schlüssel mit verlängertem Schlüsselhals *
- Der Original 4KS-Schlüssel wird ausschließlich von EVVA produziert und ist nur bei einem EVVA-Partner erhältlich.
- Die vierte versteckte Kurve: Eine der drei Kurven einer Seite verläuft auf der anderen Seite asymmetrisch. Sie ist die versteckte vierte Kurve, die dem 4KS den Namen gibt.

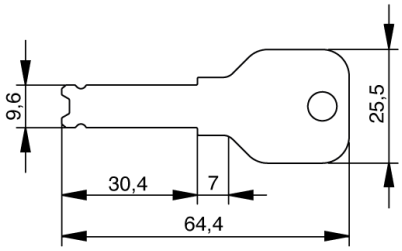

Schlüssel mit Designkappe

- Farben: Schwarz, Blau und Rot, Gelb, Grün und Weiß
- Materialstärke Designkappe: 7,2 mm
- Kunststoffkappen für besondere Designansprüche an die Schlüssel
- ergonomisches Design und hochwertige Qualität für bessere Haptik
- einfache optische Unterscheidung
- einfaches Verwalten von Schließanlagen durch Farbzuordnung
- fortlaufende Nummeration des Schlüssels (Schlüssel mit gleicher Schließberechtigung erhält fortlaufende Nummer)
- Verwendung ausschließlich für EVVA Schlüssel
- werksseitige Montage, nachträgliches Öffnen sowie Nachrüsten ist nicht möglich

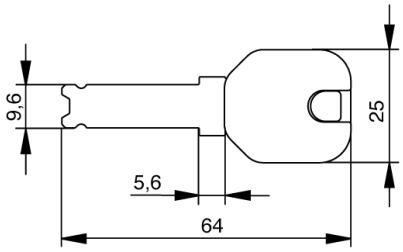

Schlüssel mit Farbpunkt

- Farben: Rot, Blau, Grün, Gelb, Braun, Schwarz, Violett, Rosa
- mit versenktem Farbpunkt am Schlüsselhals
- für eine optische Unterscheidung
- Farbpunkt kann vom Bild auf der Webseite abweichend sein

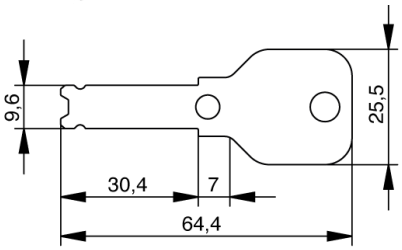

Schlüssel mit verlängertem Schlüsselhals

- speziell geformter Schlüssel
- zur Anwendung für Panzerbeschläge

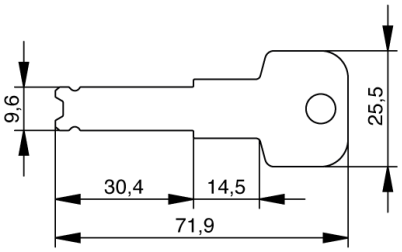

Technische Details

Anders als bei anderen Schließsystemen werden die Sperrelemente im 4KS-Zylinder über eine überschneidende Kurvenfräsung am Schlüssel bewegt. Es wird nicht mehr gegen eine Federkraft gedrückt. Insgesamt 12 ungefederte, massive Sperrstifte werden über Zwangssteuerung der 6 Schlüsselkurven in bestimmte Positionen gebracht und über 2 Druckschieber abgefragt. Eine Sperrleiste im Kern kontrolliert die Zusatz-Codierung des Schlüssels. Insgesamt wird der 4KS-Schlüssel viermal abgefragt. Das sind um 3 Abfragen mehr als bei anderen Systemen und das bietet höchste Sicherheit.

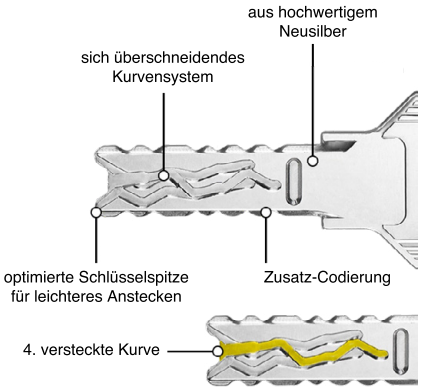

Die vierte versteckte Kurve

Eine der drei Kurven einer Seite verläuft auf der anderen Seite asymmetrisch. Sie ist die versteckte vierte Kurve, die dem 4KS den Namen gibt.

Modular-Bauweise (SYMO)

Der 4KS-Zylinder wird in Modular-Bauweise (SYMO) gefertigt und ist damit mehr als flexibel. So kann er direkt vor Ort an die jeweilige Türsituation angepasst werden. Zusätzlich ist es möglich, den 4KS-Zylinder vor Ort auf eine bestimmte Funktion (z.B. beidseitig sperrbar) umzubauen. Das spart Zeit und Kosten.

Schließzylindersicherheit

Die innovativen Technologien des 4KS-Zylinders bieten einen nachhaltigen Schutz gegen illegale Öffnungsmethoden:

- **Picking- und Abtastschutz**
  Der 4KS-Zylinder ist mit mehreren Sperrstiften ausgestattet. Es ist nicht erkennbar, welcher Sperrstift im Einzelfall wirkt. So ist es, aufgrund der frei beweglichen Lage der Sperrelemente im Kern, nahezu unmöglich ein Fräsbild für einen Nachschlüssel abzutasten. Außerdem schützt die federfreie Funktion vor Schlagpicking.
- **Aufbohrschutz**
  Die Hartmetalldruckschieber, der Kernbohrschutz und der Gehäusebohrschutz im 4KS-Zylinder bieten wirksamen Schutz gegen Aufbohren.
- **Zieh- und Abreißschutz**
  Der Hartmetall-Druckschieber und die Modul-Bauweise (SYMO) haben eine hohe Schutzwirkung gegen Zieh- und Abreißversuche.
- **Schlagschlüsselschutz**
  Bei dieser komplizierten Öffnungsmethode versuchen Einbrecherprofis mithilfe eines sogenannten Schlagschlüssels die Abfrage-Positionen im Zylinder in die richtige Stellung zu bringen.

* durch diese Auswahl verlängert sich die Lieferzeit ** auf Anfrage