PRODUKTDATENBLATT

sullus SCHLIESSANLAGEN

EVVA access to security

4KS Halbzylinder mit ABUS Vorhangschloss 86TI/45

Art.-Nr. EV.4KS.HZ.ABUS.VH86TI45

EVVA 4KS (4-Kurven-System) ist das widerstandsfähigste System unter den mechanischen Schließsystemen. Mit patentierter federfreier Kurventechnologie ist 4KS für den härtesten Einsatz geeignet wie z.B. hoch oben am Berg oder in Produktionsbetrieben mit hoher Schmutzbelastung. Der Wendeschlüssel bietet ein komfortables Ansteckverhalten und dreht sich leicht und leise im Zylinder. Selbstverständlich hat auch 4KS ein EVVA-eigenes Merkmal: Die sich überschneidende Kurvenfräsung. Diese garantiert höchste Sicherheit und schließt eine Schlüssel-Manipulation innerhalb der Schließanlage aus.

Das patentierte Wendeschlüsselsystem ist für hochkomplex strukturierte Schließanlagen geeignet.

Maße

- Standard-Bügel: 32,5 mm
- Bügel: Ø 8 mm
- Gehäusebreite: 46,5 mm
- Länge Halbzylinder: 32/10 mm

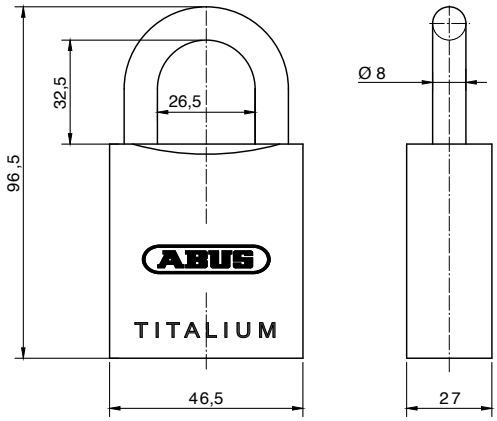

Technische Merkmale

- federfreie Technologie
- Schließberechtigungsabfrage in mind. 18 Abfragepositionen (Berechtigungspositionen)
- 12 ungefederte, massive Sperrstifte werden über Zwangssteuerung der 6 Schlüsselkurven in bestimmte Positionen gebracht und über 2 Druckschieber abgefragt
- Sperrleiste im Kern kontrolliert die Zusatz-Codierung des Schlüssels
- Zylinder mit Hartmetallbohrschutz im Kern und Gehäuse
- Picking- und Abtastschutz
- Schlagschlüsselschutz
- Zylinder mit Ziehschutz durch Chrom-Nickel Verbindungsachse
- Sperrweg 90°
- zertifiziert nach DIN EN 1303:2015 160B0C6D
- Patentschutz bis 2035

Ausführung

- Wendeschlüsselsystem mit vertikaler Schlüsseleinführung
- massiver Schlosskörper aus TITALIUM™, Spezialaluminium - hohe Sicherheit bei geringem Gewicht
- Zylindergehäuse: Messing matt vernickelt, Zylinderkern: Grundmaterial Neusilber
- Gleitbeschichtung aller Sperrelemente
- mit gehärtetem Stahlbügel mit spezieller NANO Protect-Beschichtung für sehr hohen Korrosionsschutz
- Schlüsselabzug nur im geschlossenen Zustand möglich, durch Sperrweg zwangsweise verriegelt
- doppelte Bügelverriegelung
- Kombination mit elektronischer Schließanlage möglich

Sonderausstattung

- unterschiedliche Bügelhöhe (39,5 mm = 86TI/55)
- 86TI/55: Schließzwang oder automatische Verriegelung (je nach Stellung des Schließbartes)
- 86TI/55: Schließzwang bei 45° Schließbart, automatische Verriegelung bei 25° Schließbart

Einsatzgebiet

- Innenbereich, bedingt für den Außenbereich
- einfache Türen, die mit einer Überfalle verriegelt werden
- Rollläden, Schrankenanlagen, Kettenbefestigungen, Absperrzäune
- sehr große Objekte mit komplexem Schließanlagenaufbau und einer Vielzahl an unterschiedlichen Nutzergruppen
- Industrieunternehmen, Universitäten, große Handelsketten
- Kultur- und Freizeiteinrichtungen

Lieferumfang

- ABUS Vorhangschloss 86TI/45 mit EVVA Halbzylinder inkl. 3 oder mehr Schlüssel
- Sicherungskarte (EVVA)

Schlüssel

- Schlüsseldicke: 2,2 mm
- aus spezieller widerstandsfähiger Neusilberlegierung
- stabiler und ergonomischer durch neue Reidenform
- kompakter durch verkürzte Schlüsselspitze
- höchste Verschleißfestigkeit
- überschneidende Kurvenfräsung schützt vor Schlüssel-Manipulation und sorgt für höchste Sicherheit
- leichte Schlüsselführung durch einzigartig abgerundete Schlüsselspitze
- optional: Schlüssel mit Designkappe *, Schlüssel mit Farbpunkt *, Schlüssel mit verlängertem Schlüsselhals *
- Der Original 4KS-Schlüssel wird ausschließlich von EVVA produziert und ist nur bei einem EVVA-Partner erhältlich.
- Die vierte versteckte Kurve: Eine der drei Kurven einer Seite verläuft auf der anderen Seite asymmetrisch. Sie ist die versteckte vierte Kurve, die dem 4KS den Namen gibt.

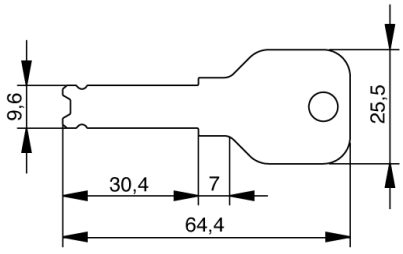

Schlüssel mit Designkappe

- Farben: Schwarz, Blau und Rot, Gelb, Grün und Weiß
- Materialstärke Designkappe: 7,2 mm
- Kunststoffkappen für besondere Designansprüche an die Schlüssel
- ergonomisches Design und hochwertige Qualität für bessere Haptik
- einfache optische Unterscheidung
- einfaches Verwalten von Schließanlagen durch Farbzuordnung
- fortlaufende Nummeration des Schlüssels (Schlüssel mit gleicher Schließberechtigung erhält fortlaufende Nummer)
- Verwendung ausschließlich für EVVA Schlüssel
- werksseitige Montage, nachträgliches Öffnen sowie Nachrüsten ist nicht möglich

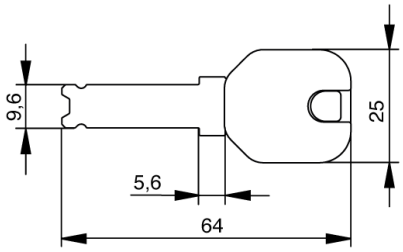

Schlüssel mit Farbpunkt

- Farben: Rot, Blau, Grün, Gelb, Braun, Schwarz, Violett, Rosa
- mit versenktem Farbpunkt am Schlüsselhals
- für eine optische Unterscheidung
- Farbpunkt kann vom Bild auf der Webseite abweichend sein

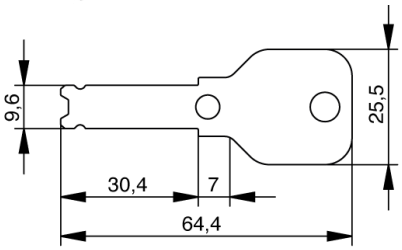

Schlüssel mit verlängertem Schlüsselhals

- speziell geformter Schlüssel
- zur Anwendung für Panzerbeschläge

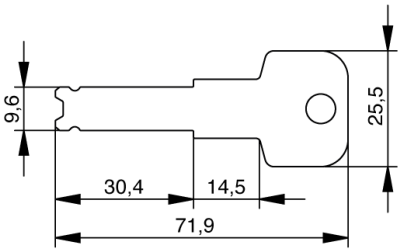

Technische Details

Anders als bei anderen Schließsystemen werden die Sperrelemente im 4KS-Zylinder über eine überschneidende Kurvenfräsung am Schlüssel bewegt. Es wird nicht mehr gegen eine Federkraft gedrückt. Insgesamt 12 ungefederte, massive Sperrstifte werden über Zwangssteuerung der 6 Schlüsselkurven in bestimmte Positionen gebracht und über 2 Druckschieber abgefragt. Eine Sperrleiste im Kern kontrolliert die Zusatz-Codierung des Schlüssels. Insgesamt wird der 4KS-Schlüssel viermal abgefragt. Das sind um 3 Abfragen mehr als bei anderen Systemen und das bietet höchste Sicherheit.

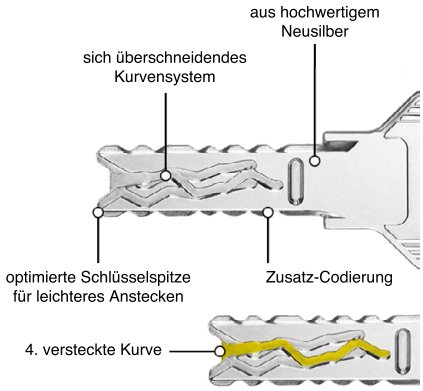

Die vierte versteckte Kurve

Eine der drei Kurven einer Seite verläuft auf der anderen Seite asymmetrisch. Sie ist die versteckte vierte Kurve, die dem 4KS den Namen gibt.

Schließzylindersicherheit

Die innovativen Technologien des 4KS-Zylinders bieten einen nachhaltigen Schutz gegen illegale Öffnungsmethoden:

- **Picking- und Abtastschutz**
  Der 4KS-Zylinder ist mit mehreren Sperrstiften ausgestattet. Es ist nicht erkennbar, welcher Sperrstift im Einzelfall wirkt. So ist es, aufgrund der frei beweglichen Lage der Sperrelemente im Kern, nahezu unmöglich ein Fräsbild für einen Nachschlüssel abzutasten. Außerdem schützt die federfreie Funktion vor Schlagpicking.
- **Aufbohrschutz**
  Die Hartmetalldruckschieber, der Kernbohrschutz und der Gehäusebohrschutz im 4KS-Zylinder bieten wirksamen Schutz gegen Aufbohren.
- **Zieh- und Abreißschutz**
  Der Hartmetall-Druckschieber und die Modul-Bauweise (SYMO) haben eine hohe Schutzwirkung gegen Zieh- und Abreißversuche.
- **Schlagschlüsselschutz**
  Bei dieser komplizierten Öffnungsmethode versuchen Einbrecherprofis mithilfe eines sogenannten Schlagschlüssels die Abfrage-Positionen im Zylinder in die richtige Stellung zu bringen.

Der Werkstoff TITALIUM™

Die TITALIUM™-Vorhangschlösser des Sicherheitsexperten ABUS markieren eine neue Dimension in Sachen Sicherheit! Gefertigt aus einem innovativen Material, stehen sie für hohe Sicherheit bei gleichzeitig stark reduziertem Gewicht.
Der Werkstoff TITALIUM™ basiert auf einer leichten Aluminium-Speziallegierung, welche durch eine starke Robustheit bei gleichzeitiger Leichtigkeit glänzt. Der Spezialstahlbügel ist für einen sehr hohen Korrosionsschutz NANO PROTECT™ beschichtet.

* durch diese Auswahl verlängert sich die Lieferzeit