PRODUKTDATENBLATT

sullus SCHLIESSANLAGEN

EPS-5 Vorhangschloss H30 (Werksprofil)

Art.-Nr. EV.EPS5.VH.H30
Hersteller-Nr. EPS5 VH H30

EVVA EPS-5 Werksprofil (Erweitertes-Profil-System) ist ein bewährtes, konventionelles Schließsystemen, dass nach dem Zuhaltungs- bzw. Sperrstift-prinzip entwickelt wurde. Das System zeichnet sich durch eine hohe Verschleißfestigkeit aus. Die exakte Schlüsselzentrierung durch die spezielle Profilrippen-Konstruktion bewirkt ein problemloses Einführen des Schlüssels. Es ist ein patentiertes, mehrfach überlappendes Schlüsselprofil und die Berechtigungsprüfung erfolgt auf mehreren Sicherheitsebenen.

EPS schützt verlässlich Eigenheime, ist aber auch in klar strukturierten Schließanlagen, wie beispielsweise im Bürogebäude, in der Gastronomie oder im Wohnbau ein häufig und gerne verwendetes Zutrittssystem.

Grundlänge

- Standard-Bügel: lichte Höhe 40 mm
- Standard-Bügel: lichte Breite 30 mm
- Bügel: Ø 10 mm
- Gehäusebreite: 53 mm

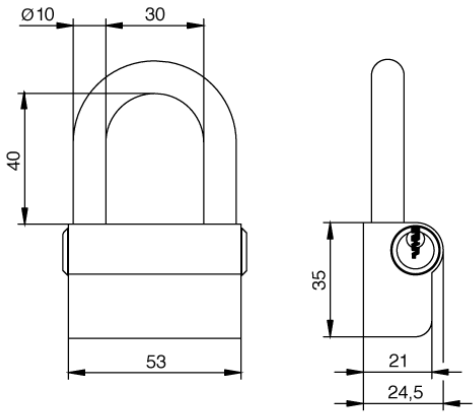

Technische Merkmale

- Kompaktbauweise
- gefedertes Stiftsystem mit 5 aktiven, gefederten Abfrageelementen und bis zu 20 zusätzliche Seitencodierungen
- integrierte Manipulationskontrolle des Schlüssels im Zylinder
- Abfrage der Schließberechtigung durch Kernrippen-Profilierung und durch Profilsperrleiste, die federnfrei über eine Kurve im Gehäuse gesteuert wird
- Aufbohrschutz: gehärtete HSS-Stahlstifte im Zylinderkern, gehärtete Stahlkugel zum Schutz der Verbindungsachse
- hohe Verschleißfestigkeit
- Sperrweg 90°, Schlüsselabzug nur im geschlossenen Zustand möglich
- zwangsgeführte Verriegelung des Sicherheitsbügels
- Patentschutz bis 2041

Ausführung

- konventionelles Schließsystem mit vertikaler Schlüsseleinführung
- Längsprofil-System mit großen Schlüsselquerschnitten
- patentiertes, mehrfach überlappendes Schlüsselprofil
- Hangschloss Grundmaterial: Messing, matt vernickelt
- Bügel aus gehärtetem, chemisch vernickeltem Stahl oder aus Nirostastahl
- runder Sicherheitsbügel
- Kombination mit elektronischer Schließanlage möglich

Optionen

- unterschiedliche Bügelhöhen (50 mm, 80 mm)

Einsatzgebiet

- einfache Türen, die mit einer Überfalle verriegelt werden
- Rollläden, Schrankenanlagen, Kettenbefestigungen, Absperrzäune
- Bürogebäude
- Gastronomie
- Wohnanlagen
- für klar strukturierte Schließanlagen

Lieferumfang

- Hangschloss H30 inkl. 2 oder mehr Schlüssel
- Sicherungskarte

Schlüssel

- Schlüsseldicke: 2,3 mm
- Zackenschlüssel aus spezieller widerstandsfähiger Neusilberlegierung
- exakte Schlüsselzentrierung: problemloses Einführen des Schlüssels durch die spezielle Profilrippen-Konstruktion
- mit großen Schlüsselquerschnitten
- sehr widerstandsfähig, verschleißarm
- optional: Schlüssel mit Designkappe *, Schlüssel mit verlängertem Schlüsselhals *

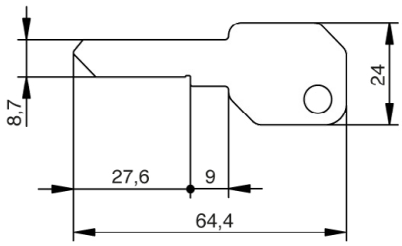

Technische Details

EPS ist ein gefedertes Stiftsystem mit 5 aktiven, gefederten Abfrageelementen und bietet bis zu 20 zusätzliche Seitencodierungen. Die integrierte Manipulationskontrolle des Schlüssels im Zylinder sowie die doppelt wirkenden Sperrstifte sorgen für gute Sicherheit.

EPS-5 besteht aus einem Längs- und einem Querprofil sowie einem Stiftsystem – es ergeben sich somit 3 Sicherheitsebenen.
Die Kontrolle erfolgt im Zylinderkern beim Einführen des Schlüssels in den Schlüsselkanal – und zwar durch die Kernrippen-Profilierung und durch eine Profilsperrleiste, die federnfrei über eine Kurve im Gehäuse gesteuert wird.

Das System zeichnet sich durch eine hohe Verschleißfestigkeit aus. Die exakte Schlüsselzentrierung durch die spezielle Profilrippen-Konstruktion bewirkt ein problemloses Einführen des Schlüssels.

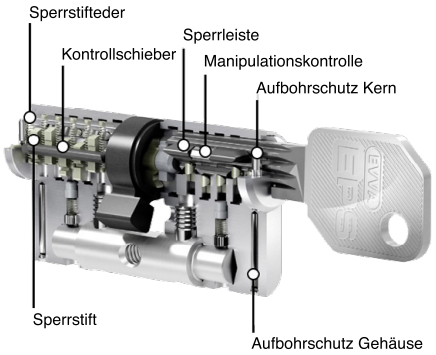

Schlüssel mit Designkappe

- Farben: Schwarz, Blau und Rot, Gelb, Grün und Weiß
- Materialstärke Designkappe: 7,2 mm
- Kunststoffkappen für besondere Designansprüche an die Schlüssel
- ergonomisches Design und hochwertige Qualität für bessere Haptik
- einfache optische Unterscheidung
- einfaches Verwalten von Schließanlagen durch Farbzuordnung
- fortlaufende Nummeration des Schlüssels (Schlüssel mit gleicher Schließberechtigung erhält fortlaufende Nummer)
- Verwendung ausschließlich für EVVA Schlüssel
- werksseitige Montage, nachträgliches Öffnen sowie Nachrüsten ist nicht möglich

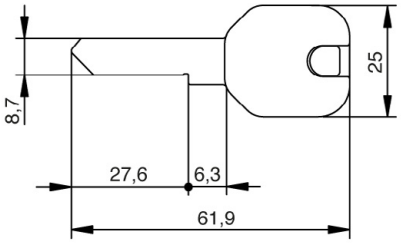

Schlüssel mit verlängertem Schlüsselhals

- speziell geformter Schlüssel
- zur Anwendung für Panzerbeschläge

* durch diese Auswahl verlängert sich die Lieferzeit

Technologiepark Freital F2
Döhlener Gewerbering 11
01705 Freital

Tel.: +49 351 850 71 000
Fax: +49 351 413 92 595

www.schliessanlage.de
info@schliessanlage.de