PRODUKTDATENBLATT

sullus® SCHLIESSANLAGEN

EVVA access to security

MCS Halbzylinder mit ABUS Vorhangschloss 86TI/45

Art.-Nr. EV.MCS.HZ.ABUS.VH86TI45

MCS (Magnet-Code-System) gewährleistet 3fache Sicherheit durch eine magnetische und zwei mechanische Codierungen. Die Permanent-Magnetisierung hält dauerhaft. Im Zylinderkern befinden sich 8 drehbare Magnetrotoren, denen die 4 Magnetpillen des Schlüssels zugeordnet sind. Beim Abziehen des Schlüssels nehmen sie immer eine andere Stellung ein. Jede Magnetpille kann auf beiden Seiten anders magnetisiert werden.

MCS ist ideal für Schließanlagen mit hohem Anspruch an Perfektion und Sicherheit. Insbesondere bei Objekten, bei denen hochsensible und unwiederbringliche Werte geschützt werden müssen.
Bereits bei der Planung der Schließanlage können Schließanlagenreserven eingerechnet werden.

DIN EN 1303

Maße

- Standard-Bügelhöhe: 32,5 mm
- Bügel: Ø 8 mm
- Gehäusebreite: 46,5 mm
- Länge Halbzylinder: 32/10 mm

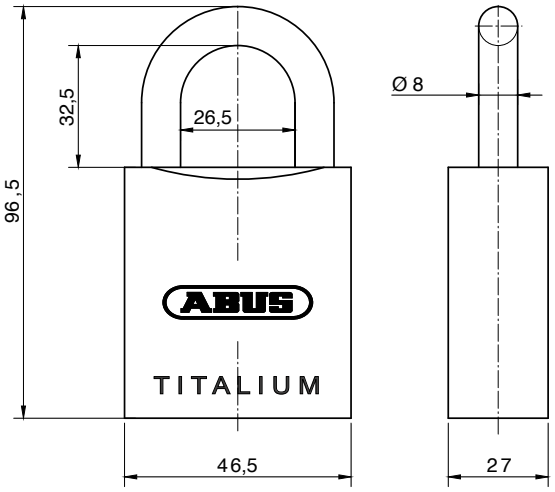

Technische Merkmale

- Magnetic-Code-System
- zweifache Berechtigungsabfragen während des Sperrvorganges
- frei drehbare Magnetrotore, denen die vier Magnetpillen des MCS-Schlüssels zugeordnet sind
- 7 zusätzliche federfreie mechanische horizontale Sperrelemente
- mechanische Kontrolle durch Profilsystem (Längsprofil) und zwangsgesteuerte Sperrstiftabfrage an beiden Schlüsselrücken
- Hartmetallbohrschutz im Kern und Gehäuse
- Ziehschutz durch Chrom-Nickel Verbindungsachse
- Abreiß- und Kernziehschutz
- Picking- und Abtastschutz
- Schlagschlüsselschutz
- zertifiziert nach DIN EN 1303:2015 16010C6D
- Patentschutz bis 2035

Ausführung

- Wendeschlüsselsystem mit vertikaler Schlüsseleinführung
- hohe Verschleißfestigkeit
- massiver Schlosskörper aus TITALIUM™, Spezialaluminium - hohe Sicherheit bei geringem Gewicht
- Zylindergehäuse: Messing matt vernickelt, Zylinderkern: Grundmaterial Messing
- mit gehärtetem Stahlbügel mit spezieller NANO Protect-Beschichtung für sehr hohen Korrosionsschutz
- Schlüsselabzug nur im geschlossenen Zustand möglich, durch Sperrweg zwangsweise verriegelt
- doppelte Bügelverriegelung
- Kombination mit elektronischer Schließanlage möglich

Sonderausstattung

- unterschiedliche Bügelhöhe (39,5 mm = 86TI/55)
- 86TI/55: Schließzwang oder automatische Verriegelung (je nach Stellung des Schließbartes)
- 86TI/55: Schließzwang bei 45° Schließbart, automatische Verriegelung bei 25° Schließbart

Einsatzgebiet

- Innenbereich, bedingt für den Außenbereich
- einfache Türen die mit einer Überfalle verriegelt werden
- Rollläden, Schrankanlagen, Absperrzäune
- Keller- und Gitterboxen, Schuppen, Kettenverschluß, usw.
- Luxushandel, Forschungseinrichtungen
- Krankenhäuser, Internationale Flughäfen
- Wohnanlagen, Bürogebäude

Lieferumfang

- ABUS Vorhangschloss 86TI/45 mit EVVA Halbzylinder inkl. 3 oder mehr Schlüssel, Sicherungskarte (EVVA)

Schlüssel

Schlüsseldicke: 2,4 mm
Magnetschlüssel aus spezieller widerstandsfähiger Neusilberlegierung
Permanent-Magnete aus Samarium-Cobalt-5 gewähren eine lange Lebensdauer
maximale Nachschlüsselsicherheit
sehr widerstandsfähig, verschleißarm
ergonomischer Designschlüssel *, Schlüssel mit Farbpunkt *

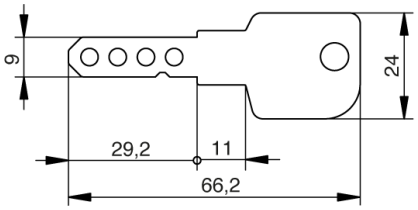

Technische Details

Magnet-Code-System – maximale Nachschlüsselsicherheit

Im MCS-Zylinder sind links und rechts vom Schlüsselkanal insgesamt acht frei drehbare Magnetrotore, denen die vier Magnetpillen des MCS-Schlüssels zugeordnet sind. Wird ein MCS-Schlüssel mit passender magnetischer Codierung eingeführt, werden alle Magnetrotoren in die richtige Schließposition gebracht. 2 Druckschieber werden dann nach vorne geschoben und der Schlüssel öffnet bzw. sperrt.
Die mechanische Kontrolle erfolgt durch ein Profilsystem (Längsprofil) und durch eine zwangsgesteuerte Sperrstiftabfrage an beiden Schlüsselrücken mit Manipulationskontrolle.
Die Permanent-Magnete aus Samarium-Cobalt-5 gewähren eine lange Lebensdauer und können mit herkömmlichen Mitteln weder um- noch entmagnetisiert werden.
Die einzigartigen Magnetschlüssel gewährleisten maximale Nachschlüsselsicherheit. Jedes Schloss und jeder Schlüssel ist dabei ein Unikat.

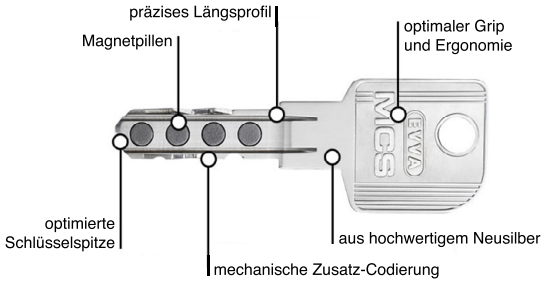

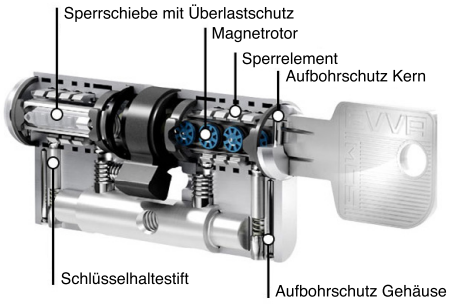

Der Werkstoff TITALIUM™

Die TITALIUM™-Vorhangschlösser des Sicherheitsexperten ABUS markieren eine neue Dimension in Sachen Sicherheit! Gefertigt aus einem innovativen Material, stehen sie für hohe Sicherheit bei gleichzeitig stark reduziertem Gewicht.
Der Werkstoff TITALIUM™ basiert auf einer leichten Aluminium-Speziallegierung, welche durch eine starke Robustheit bei gleichzeitiger Leichtigkeit glänzt. Der Spezialstahlbügel ist für einen sehr hohen Korrosionsschutz NANO PROTECT™ beschichtet.

Schließzylindersicherheit

Die innovativen Technologien des MCS-Zylinders bieten einen nachhaltigen Schutz gegen illegale Öffnungsmethoden:

- **Picking- und Abtastschutz**
  Die frei drehbaren Magnetrotoren des MCS-Zylinders sind vom Schlüsselkanal räumlich getrennt und daher nicht abtastbar und manipulierbar. Das heißt eine Abfrage der magnetischen Codierung im MCS-Zylinder ist nicht möglich.
- **Aufbohrschutz**
  Die Hartmetallelemente im MCS-Zylinderkern bieten einen wirksamen Schutz gegen Aufbohren.
- **Zieh- und Abreißschutz**
  Die Hartmetallelemente und die Modul-Bauweise (SYMO) haben eine hohe Schutzwirkung gegen Zieh- und Abreißversuche.
- **Schlagschlüsselschutz**
  Bei dieser komplizierten Öffnungsmethode versuchen Einbrecherprofis mithilfe eines sogenannten Schlagschlüssels die Abfrage-Positionen im Zylinder in die richtige Stellung zu bringen.

Schlüssel mit Farbpunkt

- Farben: Rot, Blau, Grün, Gelb, Braun, Schwarz, Violett, Rosa
- mit versenktem Farbpunkt am Schlüsselhals
- für eine optische Unterscheidung
- Farbpunkt kann vom Bild auf der Webseite abweichend sein

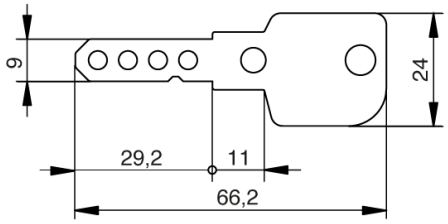

Schlüssel mit Designkappe

- Farben: Schwarz, Blau und Rot, Gelb, Grün und Weiß
- Materialstärke Designkappe: 7,2 mm
- Kunststoffkappen für besondere Designansprüche an die Schlüssel
- ergonomisches Design und hochwertige Qualität für bessere Haptik
- einfache optische Unterscheidung
- einfaches Verwalten von Schließanlagen durch Farbzuordnung
- fortlaufende Nummeration des Schlüssels (Schlüssel mit gleicher Schließberechtigung erhält fortlaufende Nummer)
- Verwendung ausschließlich für EVVA Schlüssel
- werksseitige Montage, nachträgliches Öffnen sowie Nachrüsten ist nicht möglich

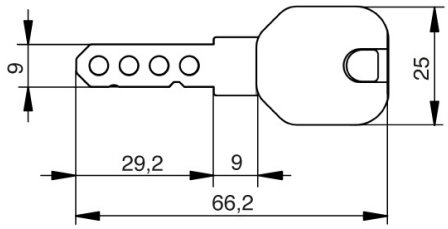

* durch diese Auswahl verlängert sich die Lieferzeit

Technologiepark Freital F2
Döhlener Gewerbering 11
01705 Freital

Tel.: +49 351 850 71 000
Fax: +49 351 413 92 595

www.schliessanlage.de
info@schliessanlage.de