PRODUKTDATENBLATT

sullus SCHLIESSANLAGEN

IKON ASSA ABLOY

SK6 Dreieckprofil DP06 Knaufzylinder

Art.-Nr. IK.SK6.DP06.KZ.Z534-1
Hersteller-Nr. SK6.DP06 Z534

Hochwertiges patentiertes und parazentrisches Dreieckprofil der Marke IKON in der hochwertigen Sonderklasse SK6 mit 6 aktiv wirkenden, gefederten Stiftzuhaltungen nach DIN EN 1303 und DIN 18252. Dieses Profil basiert auf einem langfristigen Patent, welches speziell als Maßnahme gegen gängige, illegale Schlüsselkopiertechniken entwickelt wurde und diese in hohem Maße erschwert. An den Längsseiten des Schlüssels befinden sich beidseitig dreieckförmige Profilnuten, die durch deren spezielle Anordnung im Bereich der Kerben des Schlüssels, neben dem rechtlichen, auch einen erhöhten technischen Schlüsselkopierschutz bieten.

DIN EN 1303

Grundlänge

- ab 30/30 mm
- Kurzzylinder ab 28/30 mm bis max. 28/45 mm
- von Mitte Schließnase gemessen
- Verlängerung je 5 mm pro Seite
- Bestellhinweis: der Knauf befindet sich stets auf der Zylinderinnenseite.

Technische Merkmale

- 6 aktiv wirkende, gefederte Stiftzuhaltungen für Nachschließsicherheit
- parazentrisches Schlüsselprofil sorgt für Aufsperrsicherheit
- standardmäßiger Anbohrschutz durch gehärteten Stahlstift im Gehäuse und erstem Stiftpaar aus Stahl
- hoher Schutz gegen Picking und Schlüssel-Schlagtechnik durch spezielle Profilausführung und Stiftkombination
- hoher Schutz gegen die Einbruchsmethode Kernziehen durch den verkrallten Schließbart aus stabilem Neusilber
- geprüft nach DIN EN 1303, DIN 18252

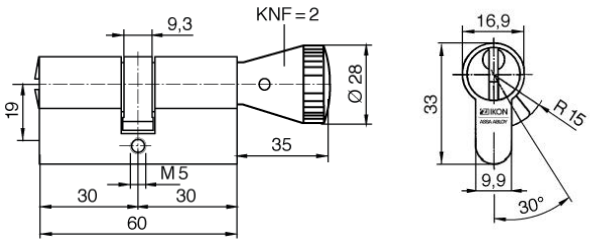

Ausführung

- konventionelles Schließsystem
- vertikale Schlüsselführung
- Zylindergehäuse und Knauffärbung: Messing matt vernickelt
- Standard Schließbartstellung (SST = 30°), weitere Schließbartstellungen auf Anfrage
- Kombination mit Elektronik jederzeit durch Transponderschlüssel möglich, auch als nachträgliche Erweiterung

Sonderausstattung

- erhöhter Anbohrschutz Klasse 1 (AB = 1)
- erhöhter Anbohrschutz Klasse 2 (AB = 2)
- verschiedene Knaufausführungen, Standardform KNF = 2 (optional: KNF = 1F2, nur in Knauffärbung: neusilberfarben)
- verschleißarme Ausführung

Einsatzgebiet

- Haustüren, Verbindungstüren, Bürotüren, Innentüren, Außentüren, Wohnungstüren, Wohnungsabschlusstüren usw.

Lieferumfang

- Knaufzylinder (Typ Z534) inkl. 3 oder mehr Schlüssel
- 1 Befestigungsschraube M5 x 85 mm
- Sicherungskarte

Schlüssel

- Schlüsseldicke: 3 mm
- Zackenschlüssel
- hochwertige und stabile Neusilberschlüssel mit eckiger Metallreide
- 13 mm Schlüsselhals für alle gängige Schutzbeschläge und Rosetten
- dreieckförmige Profilnuten beidseitig an den Längsseiten des Schlüssels bieten einen erhöhten technischen Schlüsselkopierschutz

Sicherheitsvarianten

Standard-Bohrschutz (AB = 1)

- für mittlere Sicherheitsansprüche
- das erste Stiftpaar aus Stahl
- ein Hartmetallstift im Zylindergehäuse wird mit mehreren Elementen aus Hartmetall im Zylinderkern kombiniert

Erhöhter Anbohrschutz Klasse 2 (AB = 2)

- für erhöhte Sicherheitsansprüche
- verstärkter Anbohrschutz durch zusätzliche Hartmetallstifte im Zylinderkern und Zylindergehäuse

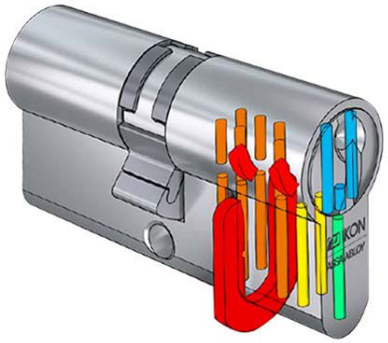

AB=0 Standard-Bohrschutz (grün)

AB=1 verstärkter Bohrschutz (grün + blau)

AB=2 starker Bohrschutz (grün + blau + gelb)

AB=3 hoher Bohrschutz (grün + blau + gelb + orange)

AB=KS hoher Bohrschutz und Kernzieschutz (grün + blau + gelb + orange + rot)

Technologiepark Freital F2
Döhlener Gewerbering 11
01705 Freital

Tel.: +49 351 850 71 000
Fax: +49 351 413 92 595

www.schliessanlage.de
info@schliessanlage.de