PRODUKTDATENBLATT

sullus®
SCHLIESSANLAGEN

CSR R9 Country Briefkasten- / Hebelzylinder

Art.-Nr. IS.CSR.R9.Country.BK
Hersteller-Nr. HRZ R9N

Das ISEO System CSR R9 Country ist ein geschütztes und registriertes Wendeschlüsselprofil. Die Profilzylinder haben einen Anbohrschutz im Gehäuse und Kern, die Kernstifte bestehen aus rostfreiem Stahl. Der Zylinder besitzt einen Gehäuseziehschutz. Die Wendeschlüssel aus Neusilber sind korrosionsfrei, verschleißarm, handhabungsfreundlich und bieten einen guten Schließkomfort.

Schlüsselrohlinge der Profilserie CSR R9 Country sind im Handel nicht frei erhältlich.

Maße

- Klemm-Maß (Standard Schließhebel): 23 mm
- Einbautiefe: 30,5 mm
- Zylinderstirnseite: Ø 30 mm
- Einbaulochung: Ø 25,1 mm seitlich abgeflacht auf 20,3 mm

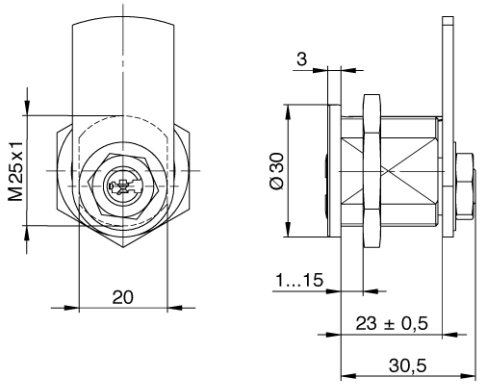

Technische Merkmale

- 9-stiftiges System
- 2 Stiftreihen (eine untere und eine seitliche)
- Anbohrschutz im Gehäuse und Kern (zwei gehärtete Stifte und eine gehärtete Kugel im Kern, ein gehärteter Stift vor der Stiftreihe im Gehäuse)
- Kernstifte aus rostfreiem Stahl
- Profilstift zur Abfrage des Markenschutzes
- Schließweg: 90°

Ausführung

- Wendeschlüsselsystem
- horizontale Schlüsselführung
- Zylindergehäuse: matt vernickelt
- Schlüssel nur im geschlossenen Zustand abziehbar
- Verriegelung durch Schließhebel

Sonderausstattung

- unterschiedliche Hebelvarianten
- Bei der Bestellung stets den gewünschten Schließweg angeben!

Schließwege

- Schließweg A: links geschlossen, oben offen
- Schließweg B: rechts geschlossen, oben offen
- Schließweg E: oben geschlossen, links offen
- Schließweg F: oben geschlossen, rechts offen

Einsatzgebiet

- Briefkästen, Schränke, Garderobenschränke, Wertfächer, Lichtmasten oder Revisionsklappen
- passend für die RENZ Modelle 10, 11, 12, 13, 14 SA
- Privathäuser und Wohnungen; Büro und gewerbliche Bereiche

Lieferumfang

- Hebelzylinder (Typ HRZ R9N) inkl. 3 oder mehr Schlüssel
- Schließhebel
- Befestigungsmutter M25x1
- Sicherungskarte

Schlüssel

- Schlüsseldicke: 3 mm
- Wendeschlüssel aus Neusilber
- korrosionsfrei, verschleißarm
- handhabungsfreundlich und guter Schließkomfort
- verlängerter Schlüsselhals
- Schlüsselprofil ist geschützt und registriert, keine Schlüsselrohlinge im Handel frei erhältlich

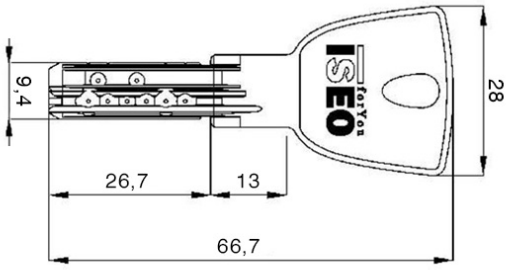

Technologiepark Freital F2
Döhlener Gewerbering 11
01705 Freital

Tel.: +49 351 850 71 000
Fax: +49 351 413 92 595

www.schliessanlage.de
info@schliessanlage.de