PRODUKTDATENBLATT

sullus SCHLIESSANLAGEN

CSR R9 Country Halbzylinder mit ABUS Vorhangschloss 86TI/45

Art.-Nr. IS.CSR.R9.Country.HZ.ABUS.VH86TI45

Das ISEO System CSR R9 Country ist ein geschütztes und registriertes Wendeschlüsselprofil. Die Profilzylinder haben einen Anbohrschutz im Gehäuse und Kern, die Kernstifte bestehen aus rostfreiem Stahl. Der Zylinder besitzt einen Gehäuseziehschutz. Die Wendeschlüssel aus Neusilber sind korrosionsfrei, verschleißarm, handhabungsfreundlich und bieten einen guten Schließkomfort.

Schlüsselrohlinge der Profilserie CSR R9 Country sind im Handel nicht frei erhältlich.
Die TITALIUM™-Vorhangschlösser des Sicherheitsexperten ABUS markieren eine neue Dimension in Sachen Sicherheit! Gefertigt aus einem innovativen Material, stehen sie für hohe Sicherheit bei gleichzeitig stark reduziertem Gewicht.

Maße

- Standard-Bügelhöhe: 32,5 mm
- Bügel: Ø 8 mm
- Gehäusebreite: 46,5 mm
- Länge Halbzylinder: 30/10 mm

Technische Merkmale

- 9-stiftiges System
- 2 Stiftreihen (eine untere und eine seitliche)
- Anbohrschutz im Gehäuse und Kern (zwei gehärtete Stifte und eine gehärtete Kugel im Kern, ein gehärteter Stift vor der Stiftreihe im Gehäuse)
- Gehäuseziehschutz mit Ziehspange
- Kernstifte aus rostfreiem Stahl
- Profilstift zur Abfrage des Markenschutzes

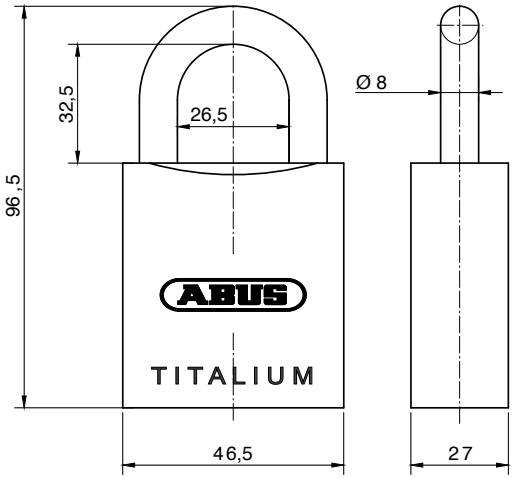

Ausführung

- Wendeschlüsselsystem
- horizontale Schlüsselführung
- massiver Schlosskörper aus TITALIUM™, Spezialaluminium - hohe Sicherheit bei geringem Gewicht
- Zylindergehäuse: matt vernickelt
- mit gehärtetem Stahlbügel mit spezieller NANO Protect-Beschichtung für sehr hohen Korrosionsschutz
- Schlüsselabzug nur im geschlossenen Zustand möglich, durch Sperrweg zwangsweise verriegelt
- doppelte Bügelverriegelung

Sonderausstattung

- unterschiedliche Bügelhöhe (39,5 mm = 86TI/55)
- 86TI/55: Schließzwang oder automatische Verriegelung (je nach Stellung des Schließbartes)
- 86TI/55: Schließzwang bei 45° Schließbart, automatische Verriegelung bei 25° Schließbart

Einsatzgebiet

- Innenbereich, bedingt für den Außenbereich
- einfache Türen die mit einer Überfalle verriegelt werden
- Rollläden, Schrankanlagen, Absperrzäune
- Keller- und Gitterboxen, Schuppen, Kettenverschluß, usw.
- Privathäuser und Wohnungen; Büro und gewerbliche Bereiche

Lieferumfang

- ABUS Vorhangschloss 86TI/45 mit ISEO Halbzylinder (Typ HZ R9N) inkl. 3 oder mehr Schlüssel
- Sicherungskarte (ISEO)

Schlüssel

- Schlüsseldicke: 3 mm
- Wendeschlüssel aus Neusilber
- korrosionsfrei, verschleißarm
- handhabungsfreundlich und guter Schließkomfort
- verlängerter Schlüsselhals
- Schlüsselprofil ist geschützt und registriert, keine Schlüsselrohlinge im Handel frei erhältlich

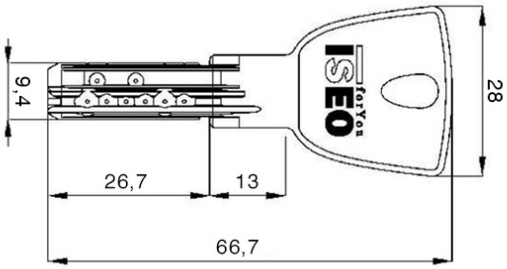

Technologiepark Freital F2
Döhlener Gewerbering 11
01705 Freital

Tel.: +49 351 850 71 000
Fax: +49 351 413 92 595

www.schliessanlage.de
info@schliessanlage.de