PRODUKTDATENBLATT

sullus SCHLIESSANLAGEN

GERA WS Vorhangschloss INOX H30

Art.-Nr. IS.GERA.INOX.VH
Hersteller-Nr. INOX H30

ISEO GERA WS ist ein Wendeschlüsselprofil. Die große Anzahl von Profilvarianten in Kombination mit 6-facher Schließberechtigungsabfrage durch das Stiftsystem bietet eine hohe Nachschließsicherheit. Die Wendeschlüssel aus Neusilber sind korrosionsfrei, verschleißarm, handhabungsfreundlich und bieten einen guten Schließkomfort.

Schlüsselrohlinge der Profilserie GERA WS sind im Handel nicht frei erhältlich.

Maße

- Bügelhöhe: 30 mm
- Bügel: Ø 8 mm
- Gehäusebreite: 54 mm

Technische Merkmale

- inklusive einem Halbzylinder 30/10 mm
- 6 Zuhaltungspaare
- Kernstifte aus Sondermessing
- Standard Anbohrschutz (ABS/A): je zwei gehärtete Zylinderstifte im Kern und im Gehäuse
- nach DIN 18252/DIN EN 1303 Klasse P3 (Zylinder sind mit Gütezeichen und Registernummer gekennzeichnet)
- mit Markenschutz

Ausführung

- Wendeschlüsselsystem
- horizontale Schlüsselführung
- Zylindergehäuse: matt vernickelt

Einsatzgebiet

- Innen- und Außenbereiche
- Kellertüren, Gartentore, Stahl- und Gittertore
- Privathäuser und Wohnungen
- Büro und gewerbliche Bereiche

Lieferumfang

- Vorhangschloss INOX H30 mit Halbzylinder inkl. 3 oder mehr Schlüssel
- Sicherungskarte

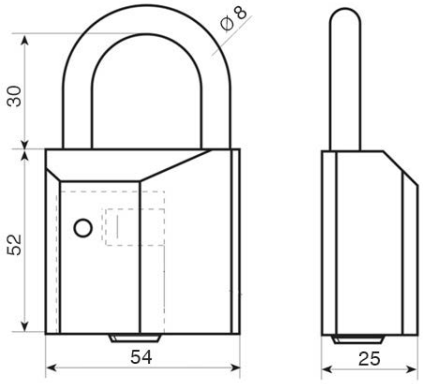

Schlüssel

- Schlüsseldicke: 3 mm
- Wendeschlüssel aus Neusilber
- korrosionsfrei, verschleißarm
- handhabungsfreundlich und guter Schließkomfort
- keine Schlüsselrohlinge im Handel frei erhältlich

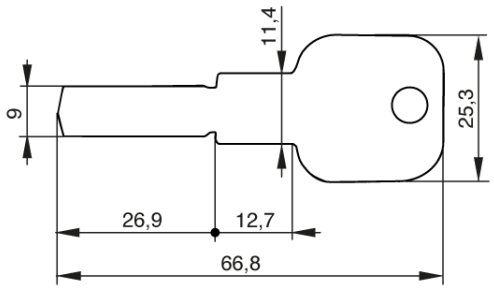

Technologiepark Freital F2
Döhlener Gewerbering 11
01705 Freital

Tel.: +49 351 850 71 000
Fax: +49 351 413 92 595

www.schliessanlage.de
info@schliessanlage.de