PRODUKTDATENBLATT

8000Ω² Außenzylinder IKON 82.045

Art.-Nr. KESO.8000.AZ.82.045
Hersteller-Nr. 82.045

KESO 8000Ω² ist die neueste Generation mechanischer und mechatronischer Schließanlagen mit neuem Aktivkopierschutz. Das Wendeschlüsselsystem kann sowohl komplexe als auch einfache Schließanlagen realisieren.

Ein neuartiges Modularsystem mit Insert-Technologie sorgt für das problemlose Verlängern oder Kürzen der Zylinder vor Ort. Viele technische Raffinessen runden das System für alle erdenklichen Anwendungsfälle ab.

Mit einer Patentlaufzeit bis 2034 und einem funktionalen Designschutz bis 2044 bietet das neue KESO System einen sehr langen Investitionsschutz.

Maße

- Gehäuselänge: 24 mm
- Rosette: Ø 44,5 mm
- Zylinder: Ø 29 mm
- Einbaudurchmesser: 32 mm

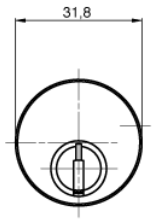

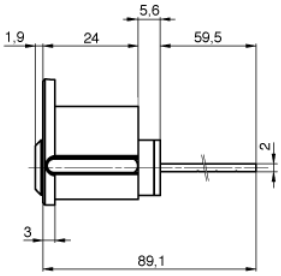

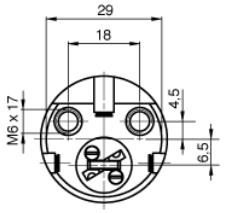

Technische Merkmale

- neuartiges Modularsystem: Zylinderkonstruktion beruht auf einem modularen Insert-System
- aktiver Kopierschutz Omega²
- Aufbohrschutz Standard
- zwei voneinander unabhängige Bohrlinien und bis zu 15 gehärtete Pins (Zuhaltungsbolzen) ergeben eine komplexe Kombinatorik
- mit gehärteten Zuhaltungen HRC60
- Pickingschutz
- patentiertes Frontprofil im Schlüsselanschlag

Ausführung

- Wendeschlüsselsystem
- Material: Messing
- exzentrisch angeordnet
- vertikale, leichte Schlüsseleinführung
- kompatibel mit mechatronischen und elektronischen Komponenten der KESO-Integra-Plattform
- nicht kompatibel mit anderen KESO Systemen

Einsatzgebiet

- Garagentore, Stangenschlösser, kombinierbar mit Kastenschlösser
- für IKON-Kastenschloss verwendbar
- Wohnanlagen
- Büro- bzw. Gewerbeeinheiten, Industriekomplexe
- Krankenhäuser, Alters- und Pflegeheime, Hotels
- Hochsicherheitsanlagen

Lieferumfang

- Außenzylinder inkl. bestellter Schlüssel
- 2 Befestigungsschrauben
- 1 IKON Rosette
- Sicherungskarte

Schlüssel

- Schlüsseldicke: 2,5 mm
- Schlüssel aus bruchfestem, korrosionsbeständigem Neusilber
- max. 5 Bohrreihen mit bis zu 4 Bohrtiefen
- zusätzlicher Schutz durch Erhebung im Schlüssel (Aktivkopierschutz)
- herausragende Feinmechanik und hochwertiges Design
- spezielle Prägeverfahren ergeben kontrastreiche Oberflächen mit einer angenehmen Haptik
- verschiedene Farben für Schüsselkappen (optional)
- verschiedene Schlüsseltypen (optional)
- eine Zusatz-RFID in der Farbkappe ermöglicht die Integration in elektronische Systeme wie Alarmanlagen (nur bei Langschlüssel mit Farbkappe) **

Rundschlüssel

- der Klassiker unter den Schlüsselformen

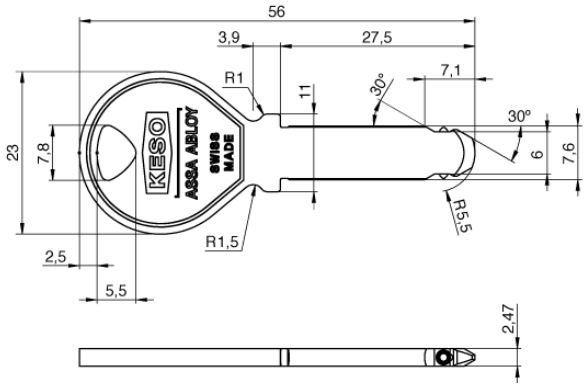

Langschlüssel

- der Langschlüssel ist aufgrund seiner Bauart idealerweise dort einzusetzten, wo Schutzgarnituren mit Protektorenscheiben eingesetzt sind
- aufgrund seiner exklusiven Reide bietet der Langschlüssel eine erhöhte Benutzerfreundlichkeit
- liegt angenehm in der Hand, leichte Bedienung des Zylinders
- optional mit Farbkappen für eine einfachere Identifizierung am Schlüsselbund

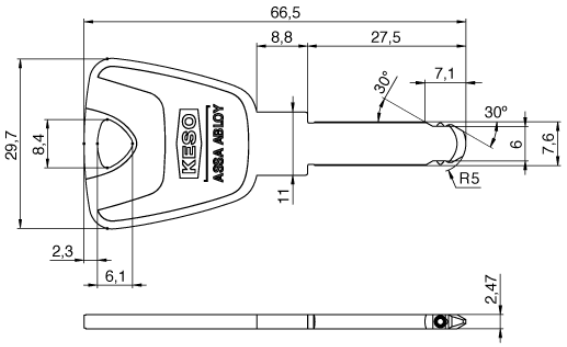

Trapezschlüssel

- aufgrund seiner exklusiven Reide bietet der Trapezschlüssel eine erhöhte Benutzerfreundlichkeit
- liegt angenehm in der Hand, leichte Bedienung des Zylinders
- optional mit Farbkappen für eine einfachere Identifizierung am Schlüsselbund

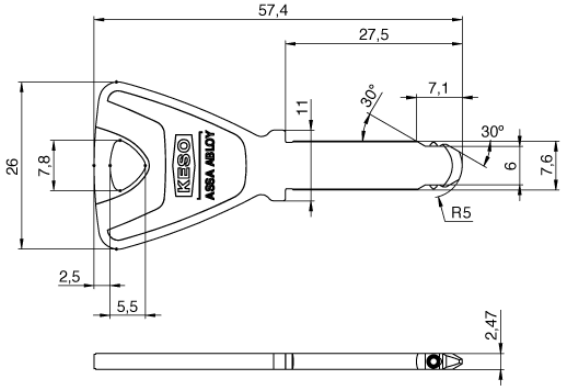

Farbkappenschlüssel

- klare Differenzierung von Schlüsseln mittels Farbkappen
- 13 verschiedenen Farben

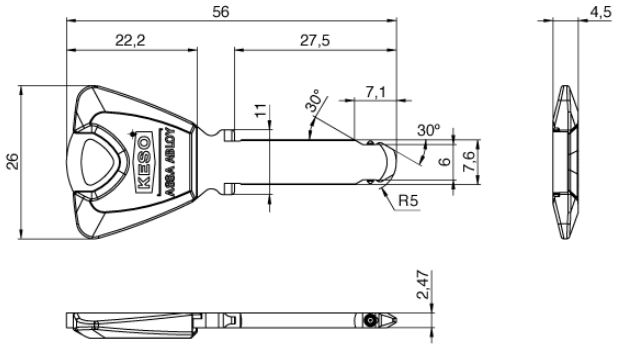

Langschlüssel mit Farbkappe

- mit Farbkappen für eine einfachere Identifizierung am Schlüsselbund
- auf Wunsch mit RFID Technologie für Fremdapplikationen

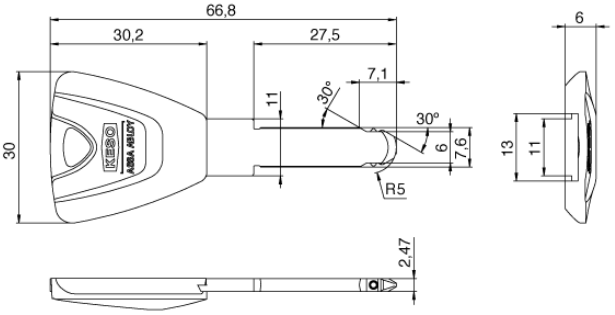

Technische Details

Aktivkopierschutz Ω²

Der Aktivkopierschutz Omega² besteht aus integrierten beweglichen Elementen im Schlüssel, welche durch gleich mehrere Trennlinien im Zylinder abgefragt werden. Daher ist es nicht möglich, Standard-Rohlinge für Schlüsselkopien einzusetzen. Diese patentierte Technologie bietet maximalen Schutz bei Picking-Versuchen und vor illegalen Schlüsselkopien. Da Schlüsselrohlinge nur ab Werk Schweiz an zertifizierte und lizenzierte Sicherheitsfachpartner vorgebohrt geliefert werden, können diese nicht in den freien Markt gelangen. So sind Sie jederzeit sicher, dass von hrem Schlüssel keineunautorisierten Kopien erstellt werden können und nur original KESO-Schlüssel auch die KESO-Zylinder öffnen können.

Zwei voneinander unabhängige Bohrlinien und bis zu 15 gehärtete Pins (Zuhaltungs-bolzen) ergeben eine komplexe Kombinatorik der Schließanlage. Das garantiert nicht nur eine herausragende Sicherheit, sondern auch eine hohe Wirtschaftlichkeit. So lässt sich Ihre Anlage jederzeit ausbauen und erweitern. Das sorgt für mehr Flexibilität und eine optimale Investitionssicherheit.

Durchgängige Sicherheitsmaßnahmen im Zylinder, die Verwendung von hochwertigen Materialien, die gezielte Verwendung von Hartmetalleinlagen und ein komplexes Ineinandergreifen verschiedener Maßnahmen im Zylinder schützen vor Manipulation, Aufbohren, Herausziehen oder Abbrechen. All die Maßnahmen sorgen für das sichere Gefühl, bestmöglich gegen Einbruch geschützt zu sein.

** auf Anfrage