PRODUKTDATENBLATT

sullus® SCHLIESSANLAGEN

WILKA® SCHLIESSTECHNIK

3VS Briefkastenzylinder / Hebelzylinder 3650

Art.-Nr. WI.3VS.BK.3650
Hersteller-Nr. 3650

Das neue Sinus Wendeschlüssel-Profil

SINUS – So heißt die neue Systemfamilie aus dem Hause WILKA. Die neuen Profile erfüllen alle Erwartungen, die an Zylinder einer komplexen Schließanlage gestellt werden.

Maße

- Einbautiefe: 43 mm
- Klemm-Maß (Hebel 001): 31,5 mm
- Einbaulochung: Ø 27,7 mm seitlich abgeflacht auf 24,3 mm

Technische Merkmale

- 6 Stiftzuhaltungen, Klasse 80
- bis zu 12 Profilkontrollstifte in zwei zusätzlichen Ebenen
- serienmäßiger Standardbohrschutz (1 Gehäusestift aus gehärtetem Stahl)
- 1 Taststift aus gehärtetem Stahl als Anbohrschutz
- Spezial-Hantelstifte als Pickingwiderstand
- höchster patentierter Schlüssel-Kopierschutz durch zusätzlichen Stift „Protector“ im Schlüssel
- Schließweg: 90°, Hebel in 45°-Stufen um 360 Grad verstellbar
- Patentschutz bis 2036

Ausführung

- komfortables Wendeschlüsselsystem
- horizontale Schlüsselführung
- Zylindergehäuse: Messing matt vernickelt
- Stahl-Schließhebel
- Schlüssel nur im geschlossenem Zustand abziehbar (Schließzwang)
- einfache Einbindung in das elektronische Schließsystem „easy“ durch mechatronischen Schlüssel

Sonderausstattung

- verschiedene Zylinderfärbungen *
- unterschiedliche Riegel-Varianten
  (Standard Schließhebel 001: 21 x 3,5 x 38 mm)

Schließwege

- Schließweg A: links geschlossen, oben offen
- Schließweg B: rechts geschlossen, oben offen
- Schließweg E: oben geschlossen, links offen
- Schließweg F: oben geschlossen, rechts offen

Einsatzgebiet

- Briefkastenanlagen, Metallschränke, Kasetten, Werkzeugfächer, usw.
- Privathäuser und Wohnungen
- gewerbliche Bereiche

Lieferumfang

- Briefkastenzylinder / Hebelzylinder 3650 inkl. 1 oder mehr Schlüssel
- Sechskant-Befestigungsmutter M28 x 1 mm (SW36) aus Messing
- Sicherungskarte

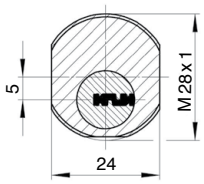

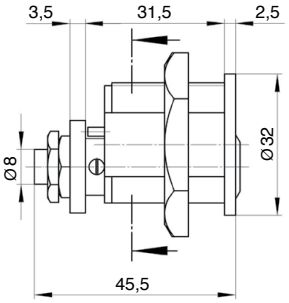

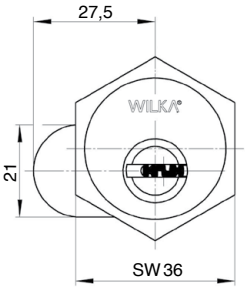

Schlüssel

- Schlüsseldicke: 3,55 mm
- parazentrisches Schlüsselprofil gegen unbefugtes Öffnen mit Sperrwerkzeugen
- Protector-Neusilberschlüssel aus hochwertigem, verschleißarmen Neusilber (höchster patentierter Schlüssel-Kopierschutz)
- neues Schlüsseldesign zur Verwendung mit gängigen Sicherheitsbeschlägen

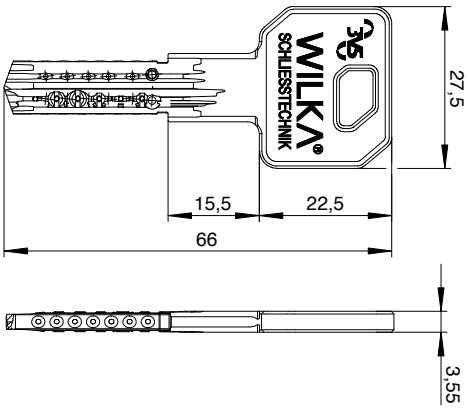

* durch diese Auswahl verlängert sich die Lieferzeit

Technologiepark Freital F2
Döhlener Gewerbering 11
01705 Freital

Tel.: +49 351 850 71 000
Fax: +49 351 413 92 595

www.schliessanlage.de
info@schliessanlage.de