PRODUKTDATENBLATT

sullus SCHLIESSANLAGEN

WILKA SCHLIESSTECHNIK

Carat S1 Außenzylinder 500

Art.-Nr. WI.CaratS1.AZ
Hersteller-Nr. 500

Das System Carat S1 ist das neue Sinus Profil als vertikales, konventionelles Schließsystem.

SINUS – So heißt die neue Systemfamilie aus dem Hause WILKA. Die neuen Profile erfüllen alle Erwartungen, die an Zylinder einer komplexen Schließanlage gestellt werden.

Maße

- Gehäuselänge: 28 mm
- Einbaudurchmesser: 30 mm
- Bohrabstand: 21 mm

Technische Merkmale

- 6 Stiftzuhaltungen, Klasse 80
- bis zu 8 Profilkontrollkugeln in zwei zusätzlichen Ebenen
- serienmäßiger Standardbohrschutz (1 Gehäusestift aus gehärtetem Stahl)
- Spezial-Hantelstifte als Pickingwiderstand
- höchster patentierter Schlüssel-Kopierschutz durch zusätzlichen Stift „Protector“ im Schlüssel
- Triebarm exentrisch
- Patentschutz bis 2036

Ausführung

- anwenderfreundliches Zackenschlüsselsystem
- vertikale Schlüsselführung
- Zylindergehäuse: Messing matt vernickelt
- einfache Einbindung in das elektronische Schließsystem „easy“ durch mechatronischen Schlüssel

Sonderausstattung

- verschiedene Zylinderfärbungen *

Einsatzgebiet

- Außentüren, Zusatzzylinder, Garagentore und Kastenschlösser
- Privathäuser und Wohnungen, gewerbliche Bereiche

Lieferumfang

- Außenzylinder
- inkl. 1 oder mehr Schlüssel
- 2 Befestigungsschrauben M5
- Rosette
- Befestigungsplatte
- Verbindungsstift und Verbindungsschrauben können bei der Montage gekürzt werden
- Sicherungskarte

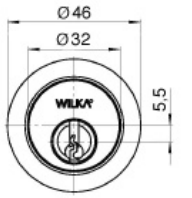

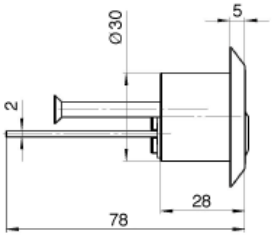

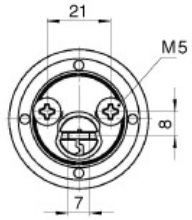

Schlüssel

- Schlüsseldicke: 2,7 mm
- parazentrisches Schlüsselprofil gegen unbefugtes Öffnen mit Sperrwerkzeugen
- Protector-Neusilberschlüssel aus hochwertigem, verschleißarmen Neusilber (höchster patentierter Schlüssel-Kopierschutz)
- Wendeschlüssel
- neues Schlüsseldesign zur Verwendung mit gängigen Sicherheitsbeschlägen

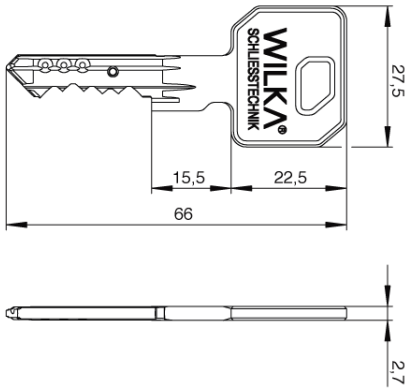

* durch diese Auswahl verlängert sich die Lieferzeit

Technologiepark Freital F2
Döhlener Gewerbering 11
01705 Freital

Tel.: +49 351 850 71 000
Fax: +49 351 413 92 595

www.schliessanlage.de
info@schliessanlage.de