PRODUKTDATENBLATT

sullus® SCHLIESSANLAGEN

WILKA® SCHLIESSTECHNIK

Carat S1 Doppelzylinder

Art.-Nr. Wl.CaratS1.DZ
Hersteller-Nr. 1400

Das System Carat S1 ist das neue Sinus Profil als vertikales, konventionelles Schließsystem.

SINUS – So heißt die neue Systemfamilie aus dem Hause WILKA. Die neuen Profile erfüllen alle Erwartungen, die an Zylinder einer komplexen Schließanlage gestellt werden.

DIN EN 1303

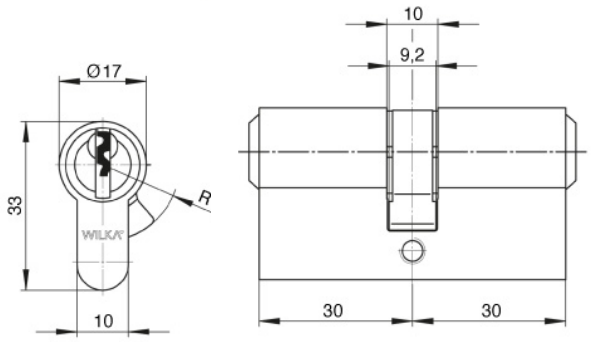

Grundlänge

- ab 30/30 mm
- von Mitte Schließnase gemessen
- Verlängerung je 5 mm pro Seite

Technische Merkmale

- 6 Stiftzuhaltungen, Klasse 80
- bis zu 8 Profilkontrollkugeln in zwei zusätzlichen Ebenen
- serienmäßiger Standardbohrschutz (1 Gehäusestift aus gehärtetem Stahl)
- Spezial-Hantelstifte als Pickingwiderstand
- 1 SV-Spezialstift im Gehäuse
- höchster patentierter Schlüssel-Kopierschutz durch zusätzlichen Stift „Protector“ im Schlüssel
- made in Germany nach DIN 18252/DIN EN 1303
- Patentschutz bis 2036

Ausführung

- anwenderfreundliches Zackenschlüsselsystem
- vertikale Schlüsselführung
- Zylindergehäuse: Messing matt vernickelt
- einfache Einbindung in das elektronische Schließsystem „easy“ durch mechatronischen Schlüssel

Sonderausstattung

- verschiedene Zylinderfärbungen *
- Anbohrhemmungen (ABH I und ABH III) *
- Abreißspange *
- Not- und Gefahrenfunktion
- Witterungsschutz
- Freilauf **

Einsatzgebiet

- Innentüren, Außentüren, Haustüren, Wohnungstüren mit erhöhtem Sicherheitsbedarf
- Privathäuser und Wohnungen
- gewerbliche Bereiche

Lieferumfang

- Doppelzylinder
- inkl. 1 oder mehr Schlüssel
- 1 Befestigungsschraube M5
- Sicherungskarte

Schlüssel

- Schlüsseldicke: 2,7 mm
- parazentrisches Schlüsselprofil gegen unbefugtes Öffnen mit Sperrwerkzeugen
- Protector-Neusilberschlüssel aus hochwertigem, verschleißarmen Neusilber (höchster patentierter Schlüssel-Kopierschutz)
- Wendeschlüssel
- neues Schlüsseldesign zur Verwendung mit gängigen Sicherheitsbeschlägen

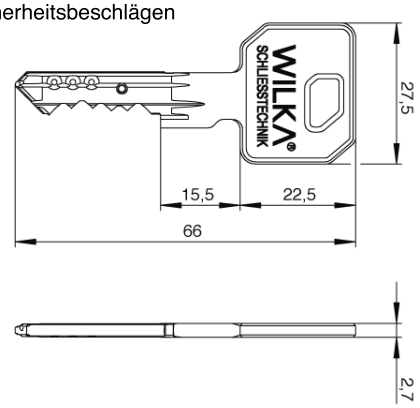

Sicherheitsvarianten

Anbohrhemmung I (ABH I)

- für Profilzylinder an gefährdeten Türen in konventionellen Systemen
- alle Stiftzuhaltungen aus gehärtetem Spezialstahl (vernickelt)
- Anbohrhemmung ist beidseitig
- nicht kombinierbar mit der Option: seewasserbeständige Ausführung

Anbohrhemmung III (ABH III)

- für Profilzylinder an gefährdeten Türen in konventionellen Systemen
- alle Stiftzuhaltungen aus gehärtetem Spezialstahl (vernickelt)
- Kern mit 2 gehärteten, vernickelten Stahlstiften für erhöhten Zieh- und Bohrschutz
- Gehäuse mit 2 gehärteten, vernickelten Stahlstiften für erhöhten Gehäusebohrschutz
- nicht kombinierbar mit der Option: seewasserbeständige Ausführung

Ziehschutz: Stahleinlage als Abreißschutz (Abreißspange)

- in das Gehäuse integrierte Stahleinlage als Gehäuseabreißschutz
- nicht kombinierbar mit der Option: seewasserbeständige Ausführung

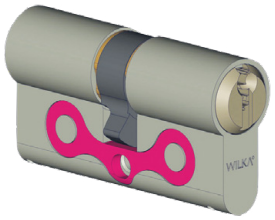

* durch diese Auswahl verlängert sich die Lieferzeit ** auf Anfrage

Technologiepark Freital F2
Döhlener Gewerbering 11
01705 Freital

Tel.: +49 351 850 71 000
Fax: +49 351 413 92 595

www.schliessanlage.de
info@schliessanlage.de