PRODUKTDATENBLATT

sullus SCHLIESSANLAGEN

WILKA SCHLIESSTECHNIK

Carat S3 Vorhangschloss

Art.-Nr. WI.CaratS3.VH
Hersteller-Nr. 3601

Das System Carat S3 ist das neue Sinus Wendeschlüssel-Profil.

SINUS – So heißt die neue Systemfamilie aus dem Hause WILKA. Die neuen Profile erfüllen alle Erwartungen, die an Zylinder einer komplexen Schließanlage gestellt werden.

Maße

- Standard-Bügelhöhe: 30 mm
- Bügel: Ø 8 mm
- Gehäusebreite: 53 mm

Technische Merkmale

- 6 Stiftzuhaltungen, Klasse 80
- bis zu 12 Profilkontrollstifte in zwei zusätzlichen Ebenen
- Spezial-Hantelstifte als Pickingwiderstand
- 1 Taststift aus gehärtetem Stahl als Anbohrschutz
- mit Schließzwang: Schloss lässt sich nur mit Schlüssel verschließen, Schlüssel jederzeit abziehbar
- seewasserfeste Ausführung
- höchster patentierter Schlüssel-Kopierschutz durch zusätzlichen Stift „Protector“ im Schlüssel
- Patentschutz bis 2036

Ausführung

- komfortables Wendeschlüsselsystem
- horizontale Schlüsselführung
- Gehäuse: Messing matt gebürstet
- Bügel aus Edelstahl mit Profileinsatz, auswechselbar
- einfache Einbindung in das elektronische Schließsystem „easy“ durch mechatronischen Schlüssel

Sonderausstattung

- unterschiedliche Bügelhöhen (80 mm)

Einsatzgebiet

- Kellerboxen, Garderobenschränke, sonstige Verschlüsse
- Privathäuser und Wohnungen, gewerbliche Bereiche

Lieferumfang

- Vorhangschloss
- inkl. 1 oder mehr Schlüssel
- Sicherungskarte

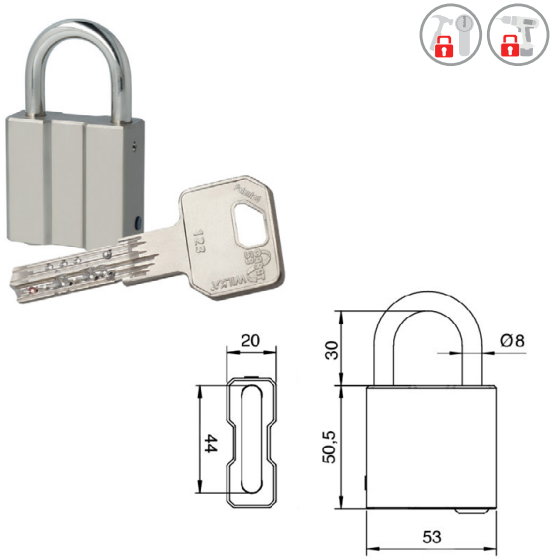

Schlüssel

- Schlüsseldicke: 3,55 mm
- parazentrisches Schlüsselprofil gegen unbefugtes Öffnen mit Sperrwerkzeugen
- Protector-Neusilberschlüssel aus hochwertigem, verschleißarmen Neusilber (höchster patentierter Schlüssel-Kopierschutz)
- Wendeschlüssel
- neues Schlüsseldesign zur Verwendung mit gängigen Sicherheitsbeschlägen

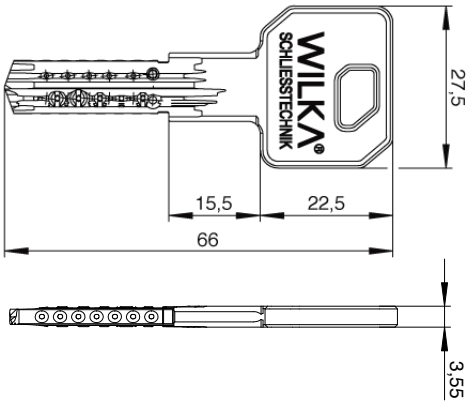

Technologiepark Freital F2
Döhlener Gewerbering 11
01705 Freital

Tel.: +49 351 850 71 000
Fax: +49 351 413 92 595

www.schliessanlage.de
info@schliessanlage.de